HÄFELE

DỄ DÀNG LAU DỌN

EASY TO CLEAN

Edition 01

2019

HÄFELE - NƠI NĂNG LỰC XÂY NÊN NIỀM TIN.

HÄFELE - WHERE TRUST WAS BUILT FROM COMPETENCE.

Được thành lập tại Đức vào năm 1923, Häfele là thương hiệu danh tiếng trên thế giới về giải pháp dự án và nhà ở thông minh. Không chỉ đạt tiêu chuẩn chất lượng uy tín của Đức, các dải sản phẩm cao cấp của Häfele còn được phát triển với triết lý "dễ dàng" và "công năng" để mang đến những giải pháp đáng tin cậy cho các chuyên gia lẫn người tiêu dùng.

Đến Việt Nam vào năm 1998, Häfele đã không ngừng phát triển, mở rộng sản phẩm và dịch vụ để giúp người Việt Nam cải thiện hơn nữa tính hiệu quả của những không gian quan trọng trong nhà mình, bao gồm bếp, tủ quần áo, phòng tắm và an ninh cửa.

Kỷ niệm 20 năm thành lập vào 2018, Häfele Việt Nam vinh dự được bình chọn là một trong 10 thương hiệu nội thất và vật liệu xây dựng uy tín nhất. Cuộc bình chọn do báo Xây Dựng - một ấn phẩm của Bộ Xây Dựng - tổ chức với sự tham gia của bạn đọc và người tiêu dùng.

Sở hữu các giải pháp tiên tiến, dịch vụ giao hàng xuất sắc cùng đội ngũ nhân viên tận tâm, Häfele Việt Nam kỳ vọng sẽ tạo thêm nhiều không gian sống hiện đại và tối ưu cho người Việt Nam trong tương lai.

Founded in Germany in 1923, Häfele is a world-renowned provider of smart home and project solutions. Häfele's superior range of products not only exemplifies German quality standards, but is developed with the philosophy of "functionality" and "easiness" in mind to offer reliable solutions for both professionals and consumers.

Since the establishment in Vietnam in 1998, Häfele has been continuously improving and expanding its products and services, making the key components of Vietnamese homes - door security as well as kitchen, wardrobe, and bathroom - much more efficient spaces.

Celebrating its 20th anniversary in 2018, Häfele Vietnam was honored to be voted one of the 10 most prestigious brands in the sectors of furniture and construction materials in the same year. The voting was organized by Construction Newspaper - a publication of Vietnam's Ministry of Construction - among its readers and consumers.

With innovative solutions, an excellent delivery service, and a dedicated team, Häfele Vietnam looks to create more modern and optimal living spaces for Vietnamese in the future.

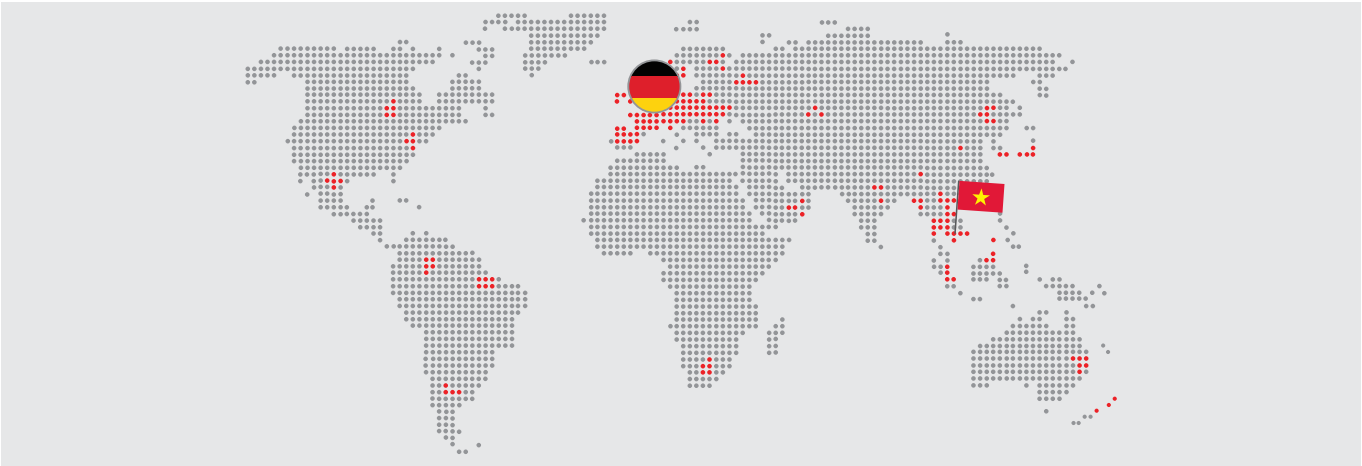

MỤC LỤC

CONTENT

14
CHẬU GRANITE
GRANITE SINKS

26
CHẬU INOX
INOX SINKS

54
VÒI GRANITE
GRANITE TAPS

62
VÒI INOX
INOX TAPS

82
VẬT LIỆU CHO BẾP
MATERIAL SOLUTION

102
PHỤ KIỆN TREO TƯỜNG
BACKSPLASH ACCESSORIES

108
PHỤ KIỆN CHIẾU SÁNG LOOX
LOOX LIGHTING

114
PHỤ KIỆN CHẬU
SINK ACCESSORIES

TOGETHER WE STAND

FOR THE STRONG VALUES OF QUALITY
"**MADE IN GERMANY**".

CÙNG NHAU HỢP SỨC
PHÁT HUY NHỮNG GIÁ TRỊ TỐT ĐẸP
CỦA **CHẤT LƯỢNG ĐỨC**.

Häfele Vietnam - Official Regional Partner of Germany's No.1 football club FC Bayern since 2018

Häfele Việt Nam - Đối tác khu vực chính thức của CLB bóng đá số 1 tại Đức FC Bayern từ năm 2018

FC BAYERN MÜNCHEN

HÄFELE
Official Regional Partner

BÍ QUYẾT CHỌN CHẬU BẾP THÍCH HỢP

HOW TO CHOOSE YOUR SINK?

Trong các khu vực chính của căn bếp, khu vực phục vụ việc sơ chế thực phẩm và dọn rửa sau bữa ăn đóng vai trò vô cùng quan trọng, mà trong đó chậu rửa chính là trọng tâm - nơi được người làm bếp sử dụng nhiều nhất. Do đó, để chọn được chậu rửa phù hợp cần có sự cân nhắc nhiều yếu tố để việc dọn rửa thật sự dễ dàng và thoải mái.

One of your kitchen's main components, cleaning zone, or rather the sink is also your most used appliance. Therefore, you need to take into consideration different things to find the best sink that makes every washing job of yours easily and smoothly.

LẮP ÂM HAY LẮP NỔI?
UNDER-MOUNT VS. TOP-MOUNT

Nhờ các góc cạnh được "giấu" bên dưới bề mặt bếp xung quanh, chậu lắp âm cho gian bếp vẻ ngoài trang nhã đồng thời dễ dàng bảo quản, vệ sinh. Tuy nhiên, chậu lắp nổi vẫn là lựa chọn của nhiều người nhờ sự đơn giản trong lắp đặt và phù hợp với tất cả vật liệu bề mặt bếp.

Since all of its edges are "hidden" under your countertop, an under-mount sink will make your kitchen look seamless and elegant. However, top-mount sinks are still preferred by many thanks to the simplicity of installation and unlimited choices of countertop materials.

Thành chậu lắp trên bề mặt bếp
Surface mounted to worktop

Thành chậu lắp dưới bề mặt bếp
Recess mounted beneath worktop

ĐỘ SÂU CỦA CHẬU
BOWL DEPTH

Ngày nay chậu bếp có độ sâu trung bình 15-20 cm. Nếu là người thường xuyên sử dụng nồi chảo to, rửa chén hoặc chuẩn bị thực phẩm với số lượng nhiều, bạn sẽ cần chậu có độ sâu lớn.

Sinks these days are 15-20 cm deep on average. You may need a deep sink, if you frequently wash many dishes and big pots and pans, or prepare a lot of foods at one time.

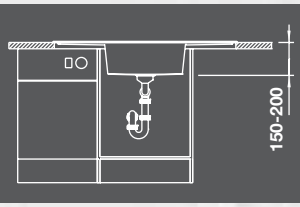

THIẾT KẾ / DESIGN

Với chậu đơn, bạn sẽ có đủ không gian để vệ sinh các nồi chảo lớn hoặc chuẩn bị một lượng lớn thực phẩm, nhưng chậu đôi lại tiện dụng trong trường hợp bạn muốn tách biệt khu vực rửa chén bát và chuẩn bị thực phẩm. Tuy nhiên, nếu là người thường xuyên rửa chén bát bằng tay, bạn sẽ cần chậu có kèm khay thoát nước để úp chén và tránh nước văng lên bề mặt bếp.

A single-bowl makes it easy to clean big pans and pots or prepare a large amount of foods, while a double-bowl sink is best when you want to separate dishwashing and food preparation zones. However, if you prefer to wash dishes by hand, you will need a sink with a drainer helping your dishes dried and protecting your countertop from water splashes.

VẬT LIỆU / MATERIAL

Trong hai loại vật liệu phổ biến của chậu bếp hiện nay, đá thạch anh tổng hợp có ưu điểm kháng khuẩn, chịu nhiệt cao và hạn chế trầy xước. Đặc biệt, vật liệu không đòi hỏi nhiều công sức bảo quản và có nhiều lựa chọn màu sắc (xám, đen v.v.). Chậu inox (thép không gỉ) lại dành cho những ai yêu thích phong cách truyền thống, cũng như muốn tiết kiệm chi phí và công sức bảo quản trong quá trình sử dụng.

Of the two most popular sink materials, quartz composite is resistant to bacteria, heat, and scratches. Requiring low maintenance, quartz sinks also come with many colors such as grey and anthracite. Stainless steel sinks, on the other hand, are best for those who love traditional style and want to save money as well as maintenance efforts during use.

1 chậu + khay thoát nước
1 bowl + draining surface

2 chậu
2 bowls

1,5 chậu + khay thoát nước
1.5 bowls + draining surface

1 chậu
1 bowl

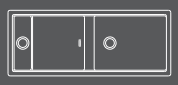

2 chậu + 1 khay thoát nước
2 bowls + 1 draining surface

LẮP ĐẶT CHẬU RỬA CHÉN
SINK INSTALLATION

Lắp nổi trên mặt bàn
Installation from above

Lắp âm dưới mặt bàn
Undermount

Lắp đặt nổi hoặc âm
Inset and undermount installation

Bảo hành
Warranty

CÔNG NGHỆ
TECHNOLOGY

Kháng bụi - Bụi không bám trên bề mặt.
Dirt Repellent - The dirt simply runs off.

An toàn với thực phẩm. Tuyệt đối an toàn cho sức khỏe.
Food Safe. Absolutely safe & healthy.

Với lớp mạ chrome nhiều lớp, công nghệ StarShine giữ bề mặt sản phẩm luôn sáng, bóng và khó bị trầy xước.
With a multilayered chrome coating, StarShine offers a long-lasting surface which maintains products unscathed, bright and clean.

Lớp phủ nhẵn bóng giúp dễ dàng vệ sinh, ngăn ngừa sự hình thành của vi khuẩn và cặn bã.
The full and smooth glazed surface makes it easier for cleaning and prevent the formation of germs and deposits.

VÌ SAO NÊN CHỌN MUA BỒN RỬA CHÉN HÄFELE?

WHY CHOOSE HÄFELE'S SINKS?

Tính năng kháng bụi
Bề mặt kháng bụi, dễ dàng vệ sinh sản phẩm.

Dirt-repellent effect
The surface is impervious to dirt, making it easy to clean.

Độ bền vượt trội
Với 80% thành phần là đá thạch anh tự nhiên, sản phẩm sở hữu độ bền vượt trội, đạt chuẩn DIN 13310 của Châu Âu.

Made to last
With up to 80% natural quartz, the material is extremely durable, tested for Europe's DIN 13310.

Sản xuất tại Đức
Made in Germany

Chống nhiệt
Khả năng chịu nhiệt tốt, lên đến 180 độ C, đạt chuẩn DIN 13310 của Châu Âu.

Heat-proof
Not temperature sensitive, being able to resist up to 180 degrees Celsius, tested for Europe's DIN 13310.

Tính vệ sinh cao
Mặt đá kháng khuẩn, vệ sinh.

Hygienic
The surface is hygienic and resistant to micro-organisms.

An toàn với thực phẩm
Tuyệt đối an toàn khi tiếp xúc với các loại thực phẩm, nhất là thực phẩm sống, đạt chuẩn LGA 5631024 của Châu Âu.

Food-safe
Absolutely safe when in contact with food, especially fresh one; tested for Europe's LGA 5631024.

Chống vấy màu
Bề mặt chống vấy (lem) màu, đảm bảo độ thẩm mỹ của sản phẩm trong thời gian dài, đạt chuẩn LGA 1103 của Châu Âu.

Stain-resistant
The surface is resistant to stains, ensuring the product's aesthetics for a long time; tested for Europe's LGA 1103.

Chống mùi
Công nghệ chống bám mùi vượt trội, đạt chuẩn LGA 5421357 của Châu Âu.

Odor-free
Advanced technology prevents the surface from retaining odors; tested for Europe's LGA 5421357*

Chống va đập mạnh
Khả năng chịu lực và chống va đập cao, hạn chế trầy xước theo tiêu chuẩn DIN EN438-2 của Châu Âu.

Impact-resistant
High resistance to impacts and scratches; tested for Europe's DIN EN438-2.

** DIN : Chứng chỉ được cấp bởi Viện tiêu chuẩn hóa Đức*
DIN: Quality standards by German Institute for Standardization
** LGA: Tiêu chuẩn kiểm định của TÜV Rheinland (Đức) về chất lượng của sản phẩm, bao gồm tính năng, hiệu quả sử dụng, an toàn v.v.*
LGA: TÜV Rheinland (Germany)'s testing standards for a product's quality, including features, performance, and safety

CHỨNG NHẬN CHẤT LƯỢNG

QUALITY CERTIFICATES

Các thiết bị chậu và vòi do Häfele phân phối đều trải qua các quy trình kiểm tra nghiêm ngặt về nhiều mặt của sản phẩm nhằm đảm bảo sản phẩm đáp ứng được những quy chuẩn chất lượng của quốc tế cũng như Việt Nam khi đến với người tiêu dùng.

All Häfele sinks and taps have successfully passed performance tests and quality assurance tests that are strictly set based on various mandatory requirements in order to make sure that our products meet international as well as national quality standards.

CHỨNG NHẬN CHẤT LƯỢNG CỦA LGA
QUALITY CERTIFIED BY LGA

Tiêu chuẩn kiểm định của TÜV Rheinland (Đức) về chất lượng của sản phẩm, bao gồm tính năng, hiệu quả sử dụng, an toàn v.v. Các sản phẩm chậu và vòi Blanco đã đạt các tiêu chuẩn sau:

LGA is TÜV Rheinland (Germany)'s testing standards for a product's quality, including features, performance, safety v.v. Blanco Sinks & Taps got these ceritficates:
- LGA Quality certificate 1488 - Chứng nhận thử nghiệm chất lượng
- LGA Hygiene tested 5683341 - Chứng nhận chất lượng vệ sinh
- LGA 55683341 - Safety tested according to German food regulations - Chứng nhận an toàn đối với thực phẩm

CHỨNG NHẬN VỀ MÔI TRƯỜNG CỦA EMAS VÀ ISO 14001
ENVIRONMENTAL QUALITY CERTIFIED BY EMAS AND ISO 14001

Chứng nhận thân thiện với môi trường và bảo vệ nguồn dự trữ khoáng sản quốc tế, được cấp bởi Quản lý sinh thái và Đề án Kiểm toán (EMAS) phát triển bởi Ủy ban châu Âu.
ISO 14001 là những chuẩn về các công cụ thực tiễn dành cho doanh nghiệp và tổ chức hướng về trách nhiệm môi trường.

Environmentally friendly certification and international resources saving protection, issued by EMAS, developed in 1993 by European Commission
ISO 14001 is family of standards provides practical tools for companies and organizations of all kinds looking to manage their environmental responsibilities

CHỨNG NHẬN ISO 9001
ISO 9001 CERTIFICATION

ISO 9001 là một tiêu chuẩn về Hệ thống quản lý chất lượng do Tổ chức Tiêu chuẩn hóa quốc tế phát triển và ban hành vào ngày 24 tháng 9 năm 2015.

ISO 9001 is the standard for Quality management system by International Organization for Standardization issued on September 24, 2015.

CHỨNG NHẬN CHẤT LƯỢNG CỦA SGS
QUALITY CERTIFIED BY SGS

SGS là chữ viết tắt của Société Générale de Surveillance SA, được thành lập vào năm 1878, có trụ sở đặt tại Thụy Sỹ. SGS là công ty hàng đầu thế giới hiện nay về giám định, kiểm tra, và chứng nhận chất lượng hàng hóa cũng như dịch vụ thuộc hàng trăm lĩnh vực toàn cầu.

SGS stands for Société Générale de Surveillance SA, established in 1878, which has head office in Switzerland. SGS is the world's leading inspection, verification, testing and certification company, established in Switzerland since 1878.

TỔNG QUAN BẢO HÀNH

WARRANTY OVERVIEW

CHẬU / SINKS

5 YEARS

Tại Häfele, tất cả sản phẩm chậu bếp được kiểm tra và đáp ứng đầy đủ tiêu chuẩn chất lượng của từng thị trường, có khả năng chịu lực cũng như chống bám bẩn tuyệt vời.

At Häfele, all kitchen sinks are tested and approved for the targeted market's quality standards. They also come with exceptional resistance to impacts and stains.

MINIMUM CABINET SIZE

SINK QUICK CHECK

450 mm	600 mm	800 mm		900 mm		1000 mm	1200 mm
	570.35.430	570.35.470	565.76.659	570.36.400	567.68.649	570.36.450	570.35.340
	570.35.530	570.35.570	565.76.959	570.36.500	567.68.949	570.36.550	
	570.35.330	570.35.370	565.76.359	570.36.300	567.68.349	570.36.350	
		570.35.460		570.35.480			
		570.35.560		570.35.580			
		570.35.360		570.35.380			

570.27.149	570.27.159	565.86.271	565.86.381	567.23.050	
567.20.387	567.20.397	570.27.219	565.86.351	567.23.040	
567.23.083	565.86.331	570.27.189	570.27.169		
565.86.371	570.27.199	565.86.391	570.27.179		
565.86.341	567.23.093	565.86.361	567.23.020		
		565.86.281			
		570.27.209			

KHÔNG CHỈ LÀ BỒN RỬA, ĐÂY CÒN LÀ KHU VỰC SƠ CHẾ HOÀN HẢO

MORE THAN JUST A SINK. IT'S A PERFECT WORK STATION FOR YOUR KITCHEN.

WORKSTATION HS-GDD11446 D-150

Art.No: 570.35.340 - Giá / Price: **26.990.000** VND

> Xem thêm trang 16. / *See more at page 16.*

Mặt đá kháng khuẩn, vệ sinh và chống vấy (lem) màu, đảm bảo độ an toàn và tính thẩm mỹ trong thời gian dài
The surface is hygienic and resistant to stains as well as micro-organisms, ensuring the product's safety and aesthetics for a long time

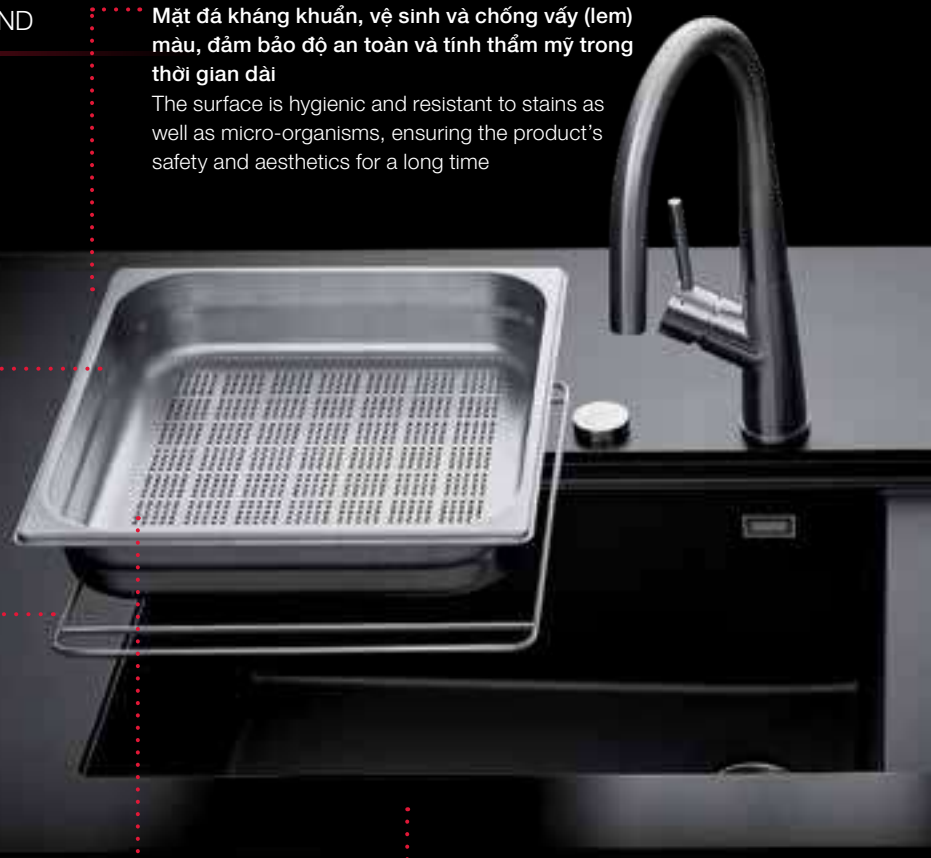

Lòng bồn rửa lớn cho bạn nhiều không gian sơ chế thực phẩm và vệ sinh
Large bowl for more space of cleaning and food preparation

Khay đa chức năng dùng trong nồi hấp hoặc dùng để sơ chế thực phẩm sống
Multifunctional bowl for use in a steam cooker or for more convenient preparation of fresh foods

Rổ mang thiết kế tối ưu để lưu trữ hiệu quả các dụng cụ hấp thức ăn.
Integrated rack tailored to hold steamer accessories

Với 80% thành phần là đá thạch anh tự nhiên, sản phẩm sở hữu độ bền vượt trội, đạt chuẩn DIN 13310 của Châu Âu.
With up to 80% natural quartz, the material is extremely durable, tested for Europe's DIN 13310.

**** DIN : Chứng chỉ được cấp bởi Viện tiêu chuẩn hóa Đức***
DIN: Quality standards by German Institute for Standardization

Thớt gỗ chất lượng cao cho bạn thêm diện tích sơ chế thực phẩm tại khu vực trung tâm trong bếp.
Premium-quality wooden chopping board as additional work surface in the hub of the kitchen

Bồn rửa được thiết kế thông minh để lắp các phụ kiện đi kèm, giúp sơ chế thực phẩm dễ dàng và nhanh chóng
The sink's smart design can fit all complementary accessories, making food preparation easy and quick

Sản xuất tại Đức
Made in Germany

Khay thoát nước có thể dùng để sơ chế trái cây, rau, củ, quả, cá hay thịt, tối ưu hóa diện tích
Space-maximizing draining board for the preparation of fruit, vegetables, fish or meat

CHẬU RỬA BẰNG ĐÁ THẠCH ANH MÀU

COLOURED QUARTZ SINKWARE

DÀNH CHO TRÁI TIM NGÔI NHÀ BẠN.

DESIGNED FOR THE HEART OF YOUR HOME.

Chậu đá được sản xuất tại Đức với thành phần 80% thạch anh và 15% acrylic. Sản phẩm sở hữu độ bền vượt trội, chịu được nhiệt, chống trầy xước và vấy màu để đảm bảo tính năng và vẻ ngoài trong suốt nhiều năm tại môi trường có tần suất hoạt động cao như gian bếp nhà bạn.

Our range of stunning coloured Quartz sinkware is produced in Germany from 80% Quartz and 15% Acrylic. Coloured Quartz sinkware is designed to last in your hard-working kitchen - with heat, scratch and stain resistant properties to ensure it looks good for many years.

BỀ MẶT HOÀN HẢO TỪ VẺ NGOÀI ĐẾN ĐẶC TÍNH

SINK SURFACES THAT ARE ANYTHING BUT SURFACE DEEP!

Chịu nhiệt
Heat Resistant
Không bị tác động bởi nhiệt độ cao
Not temperature sensitive.

Chịu va đập
Impact Resistant
Vật liệu cứng và chịu được tác động bên ngoài
Tough & resistant material

Kháng bụi
Dirt Repellent
Bụi không bám trên bề mặt
The dirt simply runs off

Chống vấy màu
Stain Resistant
Thức ăn không vấy (lem) màu bề mặt
Food stains cannot stick

Bền chắc
Made to Last
Độ bền vượt trội
Extremely durable

An toàn với thực phẩm
Food Safe
Tuyệt đối an toàn cho sức khỏe
Absolutely safe & healthy

Chống bám mùi
Odour Free
Không lưu giữ mùi thức ăn
Leaves the surface free of smells

Vệ sinh
Hygienic
Bề mặt trơn giúp ngăn vi khuẩn phát triển
Non-porous finish leaves no place for bacteria to thrive

HÄFELE CHẬU ĐÁ WORK STATION HS-GDD11446 D-150

HÄFELE WORK STATION GRANITE SINK HS-GDD11446 D-150

5 YEARS

1200 MM

MADE IN GERMANY

NEW

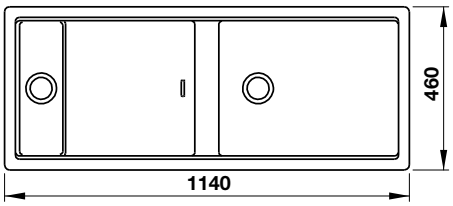

Finish	Art.No.	Price/ Giá (VAT)
● Màu đen / Black	570.35.340	26.990.000 VND

- Độ sâu bồn: 140 / 230 mm
- Độ dày: 1,2 mm
- Kích thước chậu: 1140D x 460R mm
- Kích thước mỗi bồn: 133D x 384R mm / 509D x 384R mm
- Kích thước cắt đá: lắp nổi 1120D x 440R mm, lắp âm 1080D x 400R mm
- Đóng gói: 1 bộ tiêu chuẩn gồm siphon và bộ phụ kiện (thớt, rổ thoát nước, rổ inox, khay đỡ)
- Kích thước tủ tối thiểu đề nghị: 1200 mm
- Phương thức lắp đặt: lắp nổi / lắp âm

- *Bowl depth: 140 / 230mm*
- *Thickness: 1.2 mm*
- *Overall dimension: 1140L x 460W mm*
- *Bowl dimension: 133L x 384W mm / 509L x 384W mm*
- *Cut-out dimensions: topmount 1120L x 440W mm, undermount 1080L x 400W mm*
- *Packing: full set with siphon and accessories (wooden chopping, steel colander, steel basket, steel tray)*
- *Recommended minimum cabinet size: 1200 mm*
- *Installation method: topmount / undermount*

Topmount

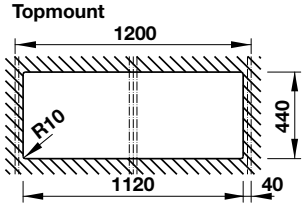

Undermount

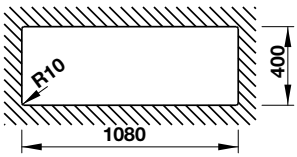

We reserve the right to alter specifications without notice. / *Kích thước và màu sắc sản phẩm có thể thay đổi mà không cần báo trước.*
Price is inclusive of 10% VAT. / *Giá đã bao gồm 10% VAT.*

CHẬU ĐÁ BLANCOZIA 8S

BLANCOZIA 8S SILGRANITE SINK

5 YEARS

800 MM

MADE IN EUROPE

Finish	Art.No.	Price/ Giá (VAT)
Màu vàng / Jasmine	565.76.659	11.990.000 VND
Màu xám kim loại / Alu metallic	565.76.959	
Màu đen / Anthracite	565.76.359	

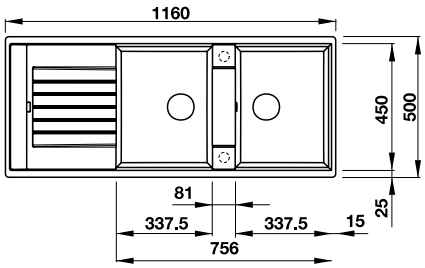

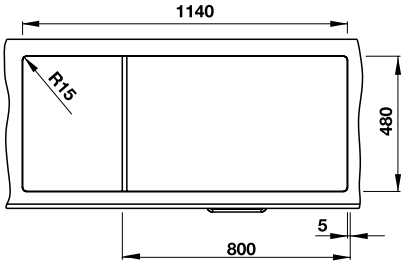

- Độ sâu bồn: 190 mm
- Độ dày: 1,2 mm
- Kích thước chậu: 1160D x 500R mm
- Kích thước mỗi bồn: 337,5D x 450R mm
- Kích thước cắt đá: 1140D x 480R mm
- Đóng gói: 1 bộ tiêu chuẩn (gồm shiphon 565.69.911)
- Kích thước tủ tối thiểu đề nghị: 800 mm
- Phương thức lắp đặt: lắp nổi

- *Bowl depth: 190 mm*
- *Thickness: 1.2 mm*
- *Overall dimensions: 1160L x 500W mm*
- *Bowls dimensions: 337.5L x 450W mm*
- *Cut-out dimensions: 1140L x 480W mm*
- *Packing: full set (including siphon 565.69.911)*
- *Recommended minimum cabinet size: 800 mm*
- *Installation method: topmount*

We reserve the right to alter specifications without notice. / *Kích thước và màu sắc sản phẩm có thể thay đổi mà không cần báo trước.*
Price is inclusive of 10% VAT. / *Giá đã bao gồm 10% VAT.*

CHẬU ĐÁ HÄFELE ANTONIUS HS-GDD11650

HÄFELE GRANITE SINK ANTONIUS HS-GDD11650

5 YEARS

800 MM

MADE IN GERMANY

NEW

Finish	Art.No.	Price/ Giá (VAT)
Màu kem / Cream	570.35.470	10.490.000 VND
Màu xám / Grey	570.35.570	
Màu đen / Black	570.35.370	

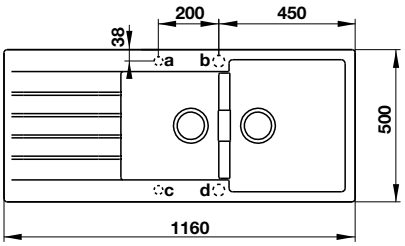

- Độ sâu bồn: 170 / 195 mm
- Độ dày: 1,2 mm
- Kích thước chậu: 1160D x 500R mm
- Kích thước mỗi bồn: 324D x 347R mm / 378D x 430R mm
- Kích thước cắt đá: lắp nổi 1140D x 480R mm, lắp âm 1146D x 486R mm
- Đóng gói: 1 bộ tiêu chuẩn kèm siphon
- Kích thước tủ tối thiểu đề nghị: 800 mm
- Phương thức lắp đặt: lắp nổi / lắp âm

- *Bowl depth: 170 / 195 mm*
- *Thickness: 1.2 mm*
- *Overall dimension: 1160L x 500W mm*
- *Bowl dimension: 324L x 347W mm / 378L x 430W mm*
- *Cut-out dimensions: topmount 1140L x 480W mm, undermount 1146L x 486W mm*
- *Packing: full set with odour trap*
- *Recommended minimum cabinet size: 800 mm*
- *Installation method: topmount / undermount*

Topmount

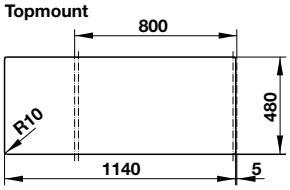

Undermount

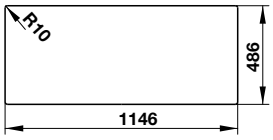

We reserve the right to alter specifications without notice. / *Kích thước và màu sắc sản phẩm có thể thay đổi mà không cần báo trước.*
Price is inclusive of 10% VAT. / *Giá đã bao gồm 10% VAT.*

CHẬU ĐÁ HÄFELE JULIUS HS-GDD11650

HÄFELE GRANITE SINK JULIUS HS-GDD11650

5 YEARS

800 MM

MADE IN GERMANY

NEW

Finish	Art.No.	Price/ Giá (VAT)
Màu kem / Cream	570.35.460	9.990.000 VND
Màu xám / Grey	570.35.560	
Màu đen / Black	570.35.360	

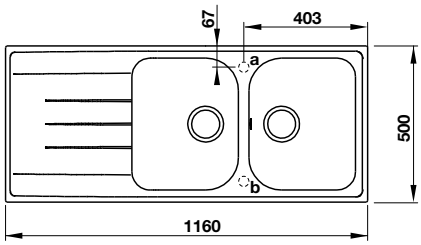

- Độ sâu bồn: 204mm
- Độ dày: 1,2 mm
- Kích thước chậu: 1160D x 500R mm
- Kích thước mỗi bồn: 341D x 422R mm
- Kích thước cắt đá: lắp nổi 1140D x 480R mm, lắp âm 1145D x 481R mm
- Đóng gói: 1 bộ tiêu chuẩn kèm siphon
- Kích thước tủ tối thiểu đề nghị: 800 mm
- Phương thức lắp đặt: lắp nổi / lắp âm

- *Bowl depth: 204 mm*
- *Thickness: 1.2 mm*
- *Overall dimension: 1160L x 500W mm*
- *Bowl dimension: 341L x 422Wmm*
- *Cut-out dimensions: topmount 1140L x 480W mm, undermount 1145L x 481W mm*
- *Packing: full set with odour trap*
- *Recommended minimum cabinet size: 800 mm*
- *Installation method: topmount / undermount*

Topmount

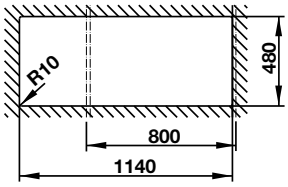

Undermount

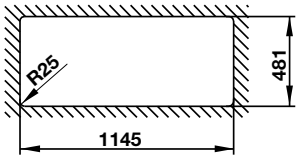

We reserve the right to alter specifications without notice. / *Kích thước và màu sắc sản phẩm có thể thay đổi mà không cần báo trước.*
Price is inclusive of 10% VAT. / *Giá đã bao gồm 10% VAT.*

CHẬU ĐÁ BLANCOZIA 9

BLANCOZIA 9 - SILGRANITE SINK

5 YEARS

900 MM

MADE IN EUROPE

Finish	Art.No.	Price/ Giá (VAT)
Màu vàng / Jasmine	567.68.649	10.990.000 VND
Màu xám kim loại / Alu metallic	567.68.949	
Màu đen / Anthracite	567.68.349	

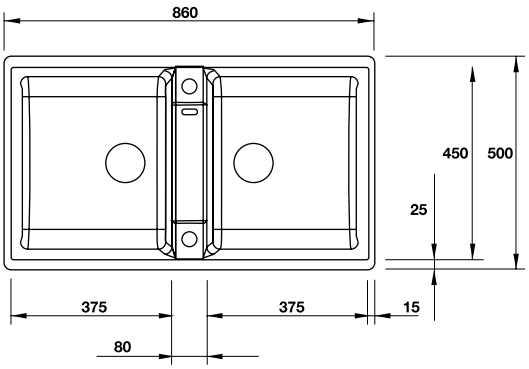

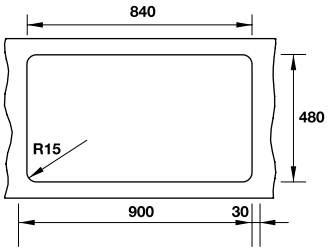

- Độ sâu bồn: 190 mm
- Độ dày: 1,2 mm
- Kích thước chậu: 860D x 500R mm
- Kích thước mỗi bồn: 375D x 450R mm
- Kích thước cắt đá: 840D x 480R mm
- Đóng gói: 1 bộ tiêu chuẩn (gồm shiphon 565.69.911)
- Kích thước tủ tối thiểu đề nghị: 900 mm
- Phương thức lắp đặt: lắp nổi

- *Bowl depth: 190 mm*
- *Thickness: 1.2 mm*
- *Overall dimensions: 860L x 500W mm*
- *Bowls dimensions: 375L x 450W mm*
- *Cut-out dimensions: 840L x 480W mm*
- *Packing: full set (including siphon 565.69.911)*
- *Recommended minimum cabinet size: 900 mm*
- *Installation method: topmount*

We reserve the right to alter specifications without notice. / *Kích thước và màu sắc sản phẩm có thể thay đổi mà không cần báo trước.*
Price is inclusive of 10% VAT. / *Giá đã bao gồm 10% VAT.*

CHẬU ĐÁ ANTONIUS HS-GD8650

HÄFELE GRANITE SINK ANTONIUS HS-GD8650

5 YEARS

900 MM

MADE IN GERMANY

NEW

Finish	Art.No.	Price/ Giá (VAT)
Màu kem / Cream	570.36.400	9.490.000 VND
Màu xám / Grey	570.36.500	
Màu đen / Black	570.36.300	

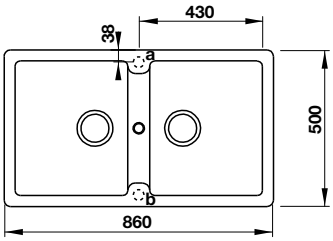

- Độ sâu bồn: 200mm
- Độ dày: 1,2 mm
- Kích thước chậu: 860D x 500R mm
- Kích thước mỗi bồn: 360D x 430R mm
- Kích thước cắt đá: lắp nổi 840D x 480R mm, lắp âm 846D x 486R mm
- Đóng gói: 1 bộ tiêu chuẩn kèm siphon
- Kích thước tủ tối thiểu đề nghị: 900 mm
- Phương thức lắp đặt: lắp nổi / lắp âm

- *Bowl depth: 200mm*
- *Thickness: 1.2 mm*
- *Overall dimension: 860L x 500W mm*
- *Bowl dimension: 360L x 430Wmm*
- *Cut-out dimensions: topmount 840L x 480W mm, undermount 846L x 486W mm*
- *Packing: full set with odour trap*
- *Recommended minimum cabinet size: 900 mm*
- *Installation method: topmount / undermount*

Topmount

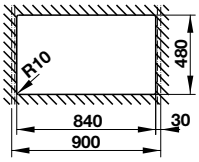

Undermount

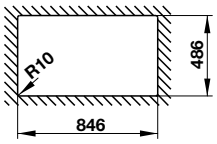

We reserve the right to alter specifications without notice. / *Kích thước và màu sắc sản phẩm có thể thay đổi mà không cần báo trước.*
Price is inclusive of 10% VAT. / *Giá đã bao gồm 10% VAT.*

CHẬU ĐÁ JULIUS HS-GD8650

HÄFELE JULIUS HS-GD8650

5 YEARS

900 MM

MADE IN GERMANY

NEW

Finish	Art.No.	Price/ Giá (VAT)
Màu kem / Cream	570.35.480	8.990.000 VND
Màu xám / Grey	570.35.580	
Màu đen / Black	570.35.380	

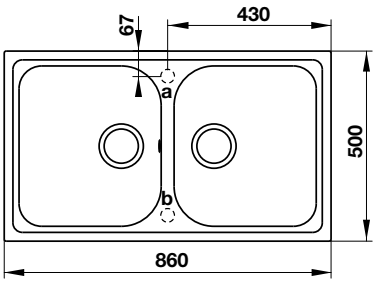

- Độ sâu bồn: 205 mm
- Độ dày: 1,2 mm
- Kích thước chậu: 860D x 500R mm
- Kích thước mỗi bồn: 373D x 373R mm
- Kích thước cắt đá: lắp nổi 840D x 480R mm, lắp âm 845D x 485R mm
- Đóng gói: 1 bộ tiêu chuẩn kèm siphon
- Kích thước tủ tối thiểu đề nghị: 900 mm
- Phương thức lắp đặt: lắp nổi / lắp âm

- *Bowl depth: 205 mm*
- *Thickness: 1.2 mm*
- *Overall dimension: 860L x 500W mm*
- *Bowl dimension: 373L x 373W mm*
- *Cut-out dimensions: topmount 840L x 480W mm, undermount 845L x 485W mm*
- *Packing: full set with odour trap*
- *Recommended minimum cabinet size: 900 mm*
- *Installation method: topmount / undermount*

Topmount

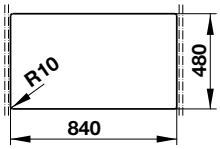

Undermount

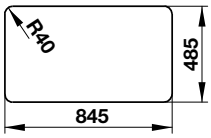

We reserve the right to alter specifications without notice. / *Kích thước và màu sắc sản phẩm có thể thay đổi mà không cần báo trước.*
Price is inclusive of 10% VAT. / *Giá đã bao gồm 10% VAT.*

CHẬU ĐÁ HÄFELE JULIUS HS-GSD10050

HÄFELE GRANITE SINK JULIUS HS-GSD10050

5 YEARS

1000 MM

MADE IN GERMANY

NEW

Finish	Art.No.	Price/ Giá (VAT)
Màu kem / Cream	570.36.450	7.990.000 VND
Màu xám / Grey	570.36.550	
Màu đen / Black	570.36.350	

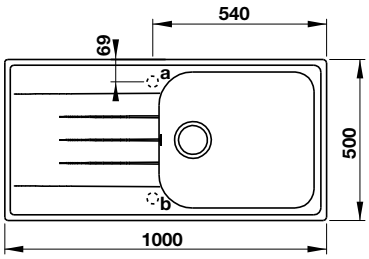

- Độ sâu bồn: 220 mm
- Độ dày: 1,2 mm
- Kích thước chậu: 1000D x 500R mm
- Kích thước bồn: 482D x 422R mm
- Kích thước cắt đá: lắp nổi 980D x 480R mm, lắp âm 985D x 481R mm
- Đóng gói: 1 bộ tiêu chuẩn kèm siphon
- Kích thước tủ tối thiểu đề nghị: 1000 mm
- Phương thức lắp đặt: lắp nổi / lắp âm

- *Bowl depth: 220 mm*
- *Thickness: 1.2 mm*
- *Overall dimensions: 1000L x 500W mm*
- *Bowl dimensions: 482L x 422W mm*
- *Cut-out dimensions: topmount 980L x 480W mm, undermount 985L x 481W mm*
- *Packing: full set with odour trap*
- *Recommended minimum cabinet size: 1000 mm*
- *Installation method: topmount / undermount*

Topmount

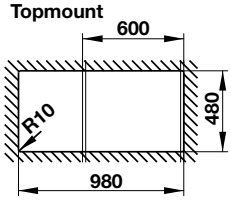

Undermount

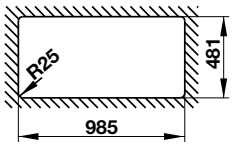

We reserve the right to alter specifications without notice. / *Kích thước và màu sắc sản phẩm có thể thay đổi mà không cần báo trước.*
Price is inclusive of 10% VAT. / *Giá đã bao gồm 10% VAT.*

CHẬU ĐÁ HÄFELE ANTONIUS HS-GS5543

HÄFELE - GRANITE SINK ANTONIUS HS-GS5543

5 YEARS

600 MM

MADE IN GERMANY

NEW

Finish	Art.No.	Price/ Giá (VAT)
Màu kem / Cream	570.35.430	8.490.000 VND
Màu xám / Grey	570.35.530	
Màu đen / Black	570.35.330	

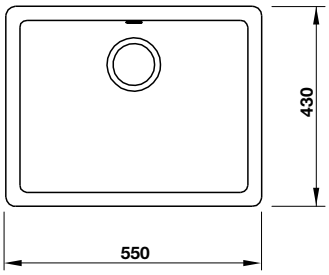

- Độ sâu bồn: 200 mm
- Độ dày: 1,2 mm
- Kích thước chậu: 550D x 430R mm
- Kích thước bồn: 490D x 370R mm
- Kích thước cắt đá: topmount 530D x 410R mm, undermount 490D x 370R mm
- Đóng gói: 1 bộ tiêu chuẩn kèm siphon
- Kích thước tủ tối thiểu đề nghị: 600 mm
- Phương thức lắp đặt: lắp nổi / lắp âm

- *Bowl depth: 200 mm*
- *Thickness: 1.2 mm*
- *Overall dimensions: 550L x 430W mm*
- *Bowl dimensions: 490L x 370W mm*
- *Cut-out dimensions: topmount 530L x 410W mm, undermount 490L x 370W mm*
- *Packing: full set with odour trap*
- *Recommended minimum cabinet size: 600 mm*
- *Installation method: topmount / undermount*

Topmount

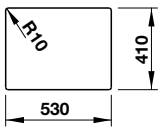

Undermount

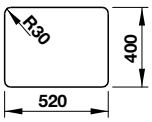

We reserve the right to alter specifications without notice. / *Kích thước và màu sắc sản phẩm có thể thay đổi mà không cần báo trước.*
Price is inclusive of 10% VAT. / *Giá đã bao gồm 10% VAT.*

CHẬU RỬA BẰNG THÉP KHÔNG GỈ

STAINLESS STEEL SINKWARE

DÀNH CHO TRÁI TIM NGÔI NHÀ BẠN.

DESIGNED FOR THE HEART OF YOUR HOME.

Bộ sưu tập chậu rửa chén Häfele được thiết kế và sản xuất để mang đến nhiều lựa chọn về phong cách và công năng cho mọi gian bếp, từ truyền thống đến hiện đại. Các sản phẩm là sự hài hòa giữa tính thẩm mỹ và độ bền trong sử dụng. Dù bếp là nơi bạn làm việc hay tổ chức những buổi họp mặt cuối tuần, chậu rửa chén Häfele luôn có thể đáp ứng hiệu quả mọi nhu cầu của bạn.

The design and innovation of Häfele's range of sinks provides choice, style and functionality to any kitchen, traditional or modern. Our range strikes the delicate balance between eye-catching aesthetics and robust durability. Whether your kitchen is used for catching up on emails or weekend dinner parties, Häfele's range of sinks will last the distance.

HOÀN HẢO TỪ BỀ MẶT ĐẾN CHỨC NĂNG

SINK SURFACES THAT ARE ANYTHING BUT SURFACE DEEP!

Sáng bóng. StarShine.

Với lớp mạ chrome nhiều lớp, công nghệ StarShine giữ bề mặt sản phẩm luôn sáng, bóng và khó bị trầy xước.
With a multilayered chrome coating, StarShine offers a long-lasting surface which maintains products unscathed, bright and clean

Dễ lau chùi. EasyClean.

Lớp phủ nhẵn bóng giúp dễ dàng vệ sinh, ngăn ngừa sự hình thành của vi khuẩn và cặn bã.
The full and smooth glazed surface makes it easier for cleaning and prevent the formation of germs and deposits.

Khe thoát nước. Overflow.

Là một đặc tính về an toàn, giúp thoát nước khi lỗ thoát bị nghẽn và nước vẫn chảy.
Comes as a standard safety feature, allowing water to drain away if the waste is blocked and water is running.

Lỗ thoát nước với thiết kế cao cấp. Designer Waste.

Dạng rổ, được bán kèm chậu. Lưới lọc bằng thép không gỉ có thể tháo rời để bỏ vụn thức ăn.
Basket waste included when you purchase any sink. The removable steel strainer lifts out to remove scraps.

Bán kính dễ vệ sinh. Easy Clean Radius.

Tất cả chậu rửa có bán kính trong tối thiểu là 10 mm, nên dễ thao tác khi vệ sinh.
All sinks have a minimum 10mm internal radius making them easy to clean.

Có thể đổi chiều. Reversible.

Các chậu rửa đổi chiều được khi lắp đặt có thể hướng bên phải hoặc trái, nên là một lựa chọn linh hoạt.
Sinks which are reversible can be mounted with the bowl facing to the left or right, making them a versatile choice.

HƯỚNG DẪN VỆ SINH VÀ BẢO QUẢN CHẬU THÉP KHÔNG GỈ

STAINLESS STEEL SINKS CARE AND CLEANING INSTRUCTIONS

Chậu Häfele được làm bằng vật liệu thép không gỉ 304 chất lượng cao và độ bền lâu. Tuy vậy, sản phẩm vẫn đòi hỏi thao tác vệ sinh và bảo quản đúng cách để đảm bảo độ sáng bóng và tuổi thọ trong thời gian dài. Dưới đây là hướng dẫn chi tiết về cách thức vệ sinh và bảo quản chậu thép không gỉ Häfele:

Häfele's sinks are made of high-quality type 304 stainless steel. However, as the word implies, they are "stain-less", not stain-free. To ensure your sink remains shiny and functional in many years to come, please follow the instructions below:

Vệ sinh hàng ngày
Day to Day Care

Dùng khăn ẩm, mềm để lau bề mặt chậu sau mỗi lần sử dụng và rửa lại bằng nước. Ở những khu vực có hàm lượng khoáng cao trong nước, sử dụng chậu inox sẽ hạn chế hiện tượng tích tụ của các cặn khoáng. Tuy thép không gỉ là vật liệu có độ bền cao và chịu được tần suất sử dụng cao, nhưng vẫn có thể bị trầy xước bởi các vật cứng hoặc sắc nhọn. Vì thế, luôn cẩn thận khi sử dụng các vật này để tránh gây khiếm khuyết cho bề mặt chậu.

After use, wipe the stainless steel sink surface with a soft damp cloth and rinse with water. In hard water areas, an application of Inox will help avoid any build-up of waterborne deposits. Although Stainless Steel is an extremely durable material and will withstand a great deal of heavy use, it can be scratched by hard or sharp objects. To keep the surfaces blemish free condition, reasonable care should be taken when handling such items.

Một số sản phẩm gia dụng chứa các chất có thể gây hư hỏng bề mặt của chậu thép không gỉ
Certain household products contain substances which will damage the Stainless Steel surface

1. Chất tẩy

Đa số các chất tẩy thông thường có chứa Clo dạng lỏng. Clo tấn công lớp chrome oxide trên bề mặt sản phẩm và gây ra sự ăn mòn. Chất tẩy đậm đặc có thể gây ăn mòn và ố bề mặt. Khi sản phẩm tiếp xúc với chất tẩy, cần rửa sạch ngay bằng nhiều nước. Tất cả các chất tẩy rửa có chứa Clo lỏng đều không phù hợp với vật liệu thép không gỉ và ngay cả những loại pha thật loãng cũng có thể gây ăn mòn. Đặc biệt, không dùng chậu bếp để ngâm hoặc giặt quần áo với các dung dịch có chứa hydrochloride.

1. Bleaches

Most common domestic bleaches contain Chlorine in the form of hydro chloride. Chlorine attacks the Chromium Oxide film on the surface and can cause pitting. Undiluted bleaches can cause surface pitting and staining. Bleach should be immediately rinsed off with plenty of water. All cleaning agents containing hydro chloride are unsuitable for use with stianless steel, even highly diluted these can cause pitting. It is strongly recommended that the sink is not used for soaking or cleaning clothes in hydrochloric solutions.

2. Lưu trữ hóa chất
Không cất giữ các hóa chất, gồm cả hydrochloride, bên trong tủ dưới chậu rửa. Ngay cả khi đậy kín, hơi bốc từ các hóa chất vẫn mang tính ăn mòn, gây hư hỏng phần chậu bên dưới và ảnh hưởng đến hiệu lực bảo hành của sản phẩm.

3. Dung dịch đánh bóng bạc
Các dung dịch này đặc biệt chứa acid mạnh là nguyên nhân gây ra sự bạc màu và rỗ bề mặt. Dấu hiệu nhận biết đầu tiên của việc sản phẩm bị nhiễm dung dịch là sự xuất hiện vết ố đa sắc óng ánh và vết ố này sẽ chuyển sang màu xám mờ. Khi sản phẩm tiếp xúc với dung dịch đánh bóng bạc, cần rửa sạch ngay với thật nhiều nước.

4. Thức ăn có tính ăn mòn
Nước hoa quả, muối ẩm, giấm và mù tạt làm sẵn, dưa muối và mayonnaise có thể gây ra mòn và rỗ bề mặt khi tiếp xúc với bề mặt chậu thép không gỉ.

5. Acid & Acetone
Sulphuric, hydrochloride và các loại acid mạnh khác có thể gây hiện tượng ăn mòn, cũng như các dung dịch tráng ảnh. Cần rửa sạch bề mặt ngay với thật nhiều nước sau khi tiếp xúc với các acid.

2. Chemical Storage:
Chemicals including hydro chlorides should not be stored in the cabinet under your sinkware. Even closed containers leach corrosive vapours. Your bowl will be damaged, this will affect your warranty.

3. Silver Dip Cleaners:
These are particularly harmful since they contain strong acids which can cause discolouration and pitting. The first sign of this is an iridescent rainbow stain which turns an etched dull grey colour. Should any Silver Dip Cleaner come into contact with the surface of the stainless steel it should be immediately rinsed off with plenty of water.

4. Corrosive Foodstuffs:
Fruit juices, damp salt, vinegar and ready-made mustards, pickle and mayonaise can cause pitting and corrosion if left in contact with the stainless steel surface.

5. Acids & Acetone
Sulphuric, Hydrochloric and other strong acids will cause pitting corrosion, as will photographic developing liquids. All should be immediately washed off with plenty of water if contact occurs.

LƯU Ý / CAUTION

- Không sử dụng miếng cước, chất tẩy rửa có tính gây mòn hoặc miếng cọ nồi để vệ sinh chậu.
- Không sử dụng chất đánh bóng bạc hóa học, chất tẩy trắng, chất tẩy rửa có chứa clo hay bất kì chất tương tự nào.
- Nếu chậu tiếp xúc với vật liệu có tính axit, lập tức rửa sạch chậu và lau lại bằng khăn mềm khô.
- Không để các đồ vật bị gỉ tiếp xúc với chậu. Vết gỉ có thể gây ố, nứt hoặc hỏng bề mặt chậu.
- Để tránh gây ố bề mặt, không để đồ ăn hoặc các vật liệu có tính ăn mòn như nước trái cây, muối, giấm, mù tạt v.v. trên chậu trong thời gian dài.
- Không để đồ vật nóng trực tiếp trên chậu. Cần sử dụng các miếng lót bằng gỗ hoặc nhựa v.v.
- Tránh dùng dụng cụ để cạo bồn hoặc khay thoát nước.
- Tránh làm rơi các vật nặng hoặc sắc nhọn xuống bề mặt chậu.

- Do not use steel wool pads, abrasive cleansers or cleaning pads to clean your sink.
- Do not use chemical “silver cleaners”, bleaches, or detergents containing chlorine or any of its derivatives.
- If the sink comes into contact with acidic materials, rinse immediately with plenty of water and wipe with a soft, dry cloth.
- Do not leave rusty objects in contact with the sink. Rust can cause staining, cracking or even permanent damage to the sink surface.
- To avoid staining the surface, do not leave food or any material with corrosive properties such as juices, salt, vinegar, mustard etc. on the sink for a long time.
- Do not place very hot objects directly on the sink. Place them on a special surface (board) made from wood or plastic, etc.
- Avoid scraping the sink basin or draining board with utensils.
- Avoid dropping heavy or sharp objects onto the sink surface.

CHẬU BLANCO INOX DINAS 8S

BLANCO SINK DINAS 8S

5 YEARS

800 MM

NEW

Art.No.	Price/ Giá (VAT)
570.27.209	6.990.000 VND

- Độ sâu bồn: 180 mm
- Độ dày: 1 mm
- Kích thước chậu: 1160D x 500R mm
- Kích thước mỗi bồn: 340D x 400R mm
- Kích thước cắt đá: 800D x 480R mm
- Đóng gói: 1 bộ tiêu chuẩn (gồm chậu 570.27.200 và siphon 565.69.501 / 565.69.911)
- Kích thước tủ đề nghị: 800 mm
- Phương thức lắp đặt: lắp nổi

- *Bowl depth: 180 mm*
- *Thickness: 1 mm*
- *Overall dimensions: 1160L x 500W mm*
- *Bowls dimensions: 340L x 400W mm*
- *Cut-out dimensions: 800L x 480W mm*
- *Packing: full set (including sink 570.27.200 and siphon 565.69.501 / 565.69.911)*
- *Recommended cabinet size: 800 mm*
- *Installation method: topmount*

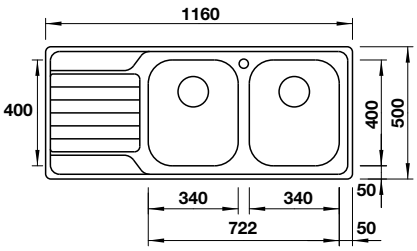

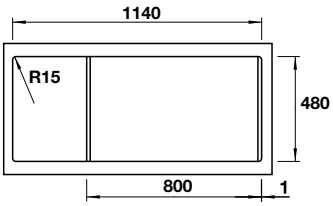

We reserve the right to alter specifications without notice. / *Kích thước và màu sắc sản phẩm có thể thay đổi mà không cần báo trước.*
Price is inclusive of 10% VAT. / *Giá đã bao gồm 10% VAT.*

CHẬU HÄFELE INOX VALERIAN HS-SDD11650

HÄFELE STAINLESS STEEL SINK VALERIAN HS-SDD11650

5 YEARS

800 MM

MADE IN EUROPE

NEW

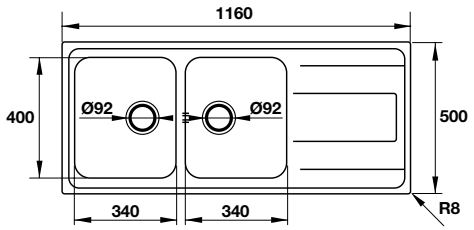

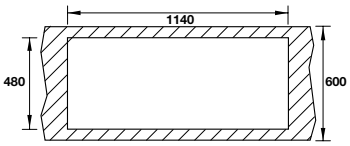

Art.No.	Price/ Giá (VAT)
565.86.361	5.990.000 VND

- Độ sâu bồn: 200 mm
- Độ dày: 0,8 mm
- Kích thước chậu:1160D x 500R mm
- Kích thước mỗi bồn: 340D x 340R mm
- Kích thước cắt đá: 1140D x 480R mm
- Đóng gói: 1 bộ tiêu chuẩn kèm siphon
- Kích thước tủ tối thiểu đề nghị: 800 mm
- Phương thức lắp đặt: lắp nổi

- *Bowl depth: 200 mm*
- *Thickness: 0.8 mm*
- *Overall dimensions: 1160L x 500W mm*
- *Bowls dimensions: 340L x 340W mm*
- *Cut-out dimensions: 1140L x 480W mm*
- *Packing: full set with odour trap*
- *Recommended minimum cabinet size: 800 mm*
- *Installation method: topmount*

CHẬU HÄFELE INOX CLAUDIUS HS-SDD11650

HÄFELE STAINLESS STEEL SINK CLAUDIUS HS-SDD11650

5 YEARS

800 MM

MADE IN EUROPE

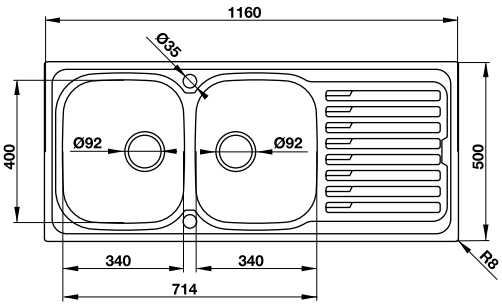

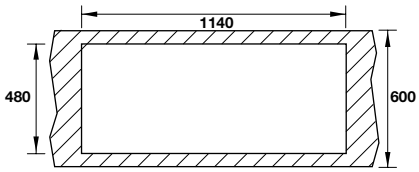

Art.No.	Price/ Giá (VAT)
565.86.281	5.490.000 VND

- Độ sâu bồn: 180 mm
- Độ dày: 0,9 mm
- Kích thước chậu: 1160D x 500R mm
- Kích thước mỗi bồn: 340D x 400R mm
- Kích thước cắt đá: 1140D x 480R mm
- Đóng gói: 1 bộ tiêu chuẩn kèm siphon
- Kích thước tủ tối thiểu đề nghị: 800 mm
- Phương thức lắp đặt: lắp nổi

- *Bowl depth: 180 mm*
- *Thickness: 0.9 mm*
- *Overall dimensions: 1160L x 500W mm*
- *Bowls dimensions: 340L x 340W mm*
- *Cut-out dimensions: 1140L x 600W mm*
- *Packing: full set with odour trap*
- *Recommended minimum cabinet size: 800 mm*
- *Installation method: topmount*

We reserve the right to alter specifications without notice. / *Kích thước và màu sắc sản phẩm có thể thay đổi mà không cần báo trước.*
Price is inclusive of 10% VAT. / *Giá đã bao gồm 10% VAT.*

CHẬU HÄFELE INOX CLAUDIUS HS-SDD11650

HÄFELE STAINLESS STEEL SINK CLAUDIUS HS-SDD11650

5 YEARS

800 MM

MADE IN EUROPE

NEW

Art.No.	Price/ Giá (VAT)
565.86.391	4.990.000 VND

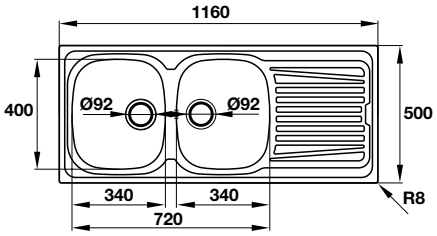

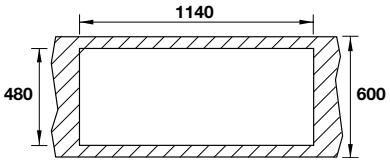

- Độ sâu bồn: 150 mm
- Độ dày: 0,8 mm
- Kích thước chậu: 1160D x 500R mm
- Kích thước mỗi bồn: 340D x 340R mm
- Kích thước cắt đá: 1140D x 480R mm
- Đóng gói: 1 bộ tiêu chuẩn kèm siphon
- Kích thước tủ tối thiểu đề nghị: 800 mm
- Phương thức lắp đặt: lắp nổi

- *Bowl depth: 150 mm*
- *Thickness: 0.8 mm*
- *Overall dimensions: 1160L x 500W mm*
- *Bowls dimensions: 340L x 340W mm*
- *Cut-out dimensions: 1140L x 480W mm*
- *Packing: full set with odour trap*
- *Recommended minimum cabinet size: 800 mm*
- *Installation method: topmount*

We reserve the right to alter specifications without notice. / *Kích thước và màu sắc sản phẩm có thể thay đổi mà không cần báo trước.*
Price is inclusive of 10% VAT. / *Giá đã bao gồm 10% VAT.*

CHẬU BLANCO INOX QUATRUS R15 435/285-IU
BLANCO SINK QUATRUS R15 435/285-IU

5 YEARS
U
900 MM

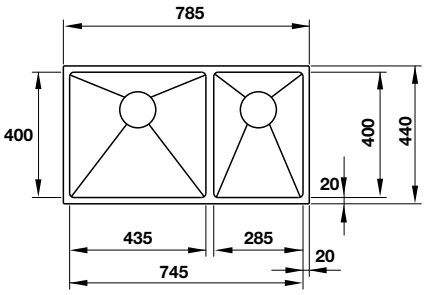

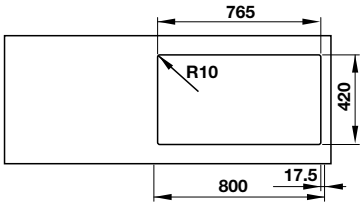

NEW

Art.No.	Price/ Giá (VAT)
570.27.179	11.990.000 VND

- Độ sâu bồn: 200 mm
- Độ dày: 1 mm
- Kích thước chậu: 785D x 440R mm
- Kích thước mỗi bồn: 435D x 400R mm / 285D x 400R mm
- Kích thước cắt đá: 765D x 420R mm
- Đóng gói: 1 bộ tiêu chuẩn (gồm chậu 570.27.170 và siphon 565.69.502 / 565.69.911)
- Kích thước tủ tối thiểu đề nghị: 900 mm
- Phương thức lắp đặt: lắp âm

- *Bowl depth: 200 mm*
- *Thickness: 1 mm*
- *Overall dimensions: 785L x 440W mm*
- *Bowl dimensions: 435L x 400W mm / 285L x 400W mm*
- *Cut-out dimensions: 765L x 420W mm*
- *Packing: full set (including sink 570.27.170 and siphon 565.69.502 / 565.69.911)*
- *Recommended minimum cabinet size: 900 mm*
- *Installation method: undermount*

CHẬU BLANCO INOX QUATRUS R15 285/435-IU
BLANCO SINK QUATRUS R15 285/435-IU

5 YEARS
U
900 MM

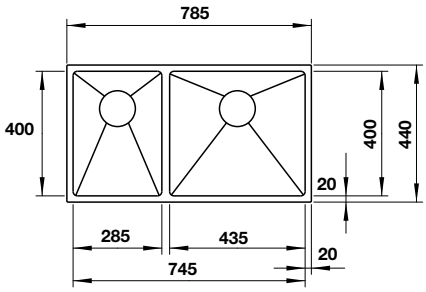

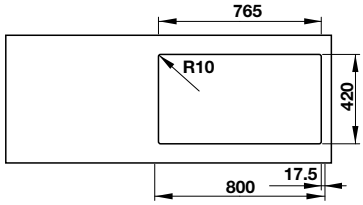

NEW

Art.No.	Price/ Giá (VAT)
570.27.169	11.990.000 VND

- Độ sâu bồn: 200 mm
- Độ dày: 1 mm
- Kích thước chậu: 785D x 440R mm
- Kích thước mỗi bồn: 285D x 400R mm / 435D x 400R mm
- Kích thước cắt đá: 765D x 420R mm
- Đóng gói: 1 bộ tiêu chuẩn (gồm chậu 570.27.160 và siphon 565.69.502 / 565.69.911)
- Kích thước tủ tối thiểu đề nghị: 900 mm
- Phương thức lắp đặt: lắp âm

- *Bowl depth: 200 mm*
- *Thickness: 1 mm*
- *Overall dimensions: 785L x 440W mm*
- *Bowl dimensions: 285L x 400W mm / 435L x 400W mm*
- *Cut-out dimensions: 765L x 420W mm*
- *Packing: full set (including sink 570.27.160 and siphon 565.69.502 / 565.69.911)*
- *Recommended minimum cabinet size: 900 mm*
- *Installation method: undermount*

We reserve the right to alter specifications without notice. / *Kích thước và màu sắc sản phẩm có thể thay đổi mà không cần báo trước.*
Price is inclusive of 10% VAT. / *Giá đã bao gồm 10% VAT.*

CHẬU HÄFELE INOX VALERIAN HS-SD8745
HÄFELE STAINLESS STEEL SINK VALERIAN HS-SD8745

5 YEARS

1000 MM

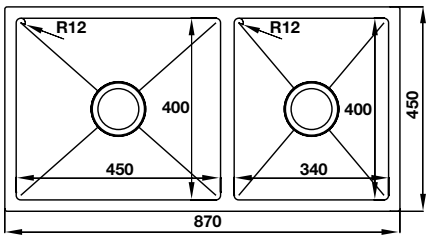

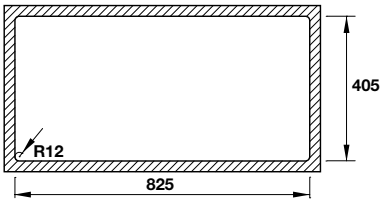

Art.No.	Price/ Giá (VAT)
567.23.040	7.990.000 VND

- Độ sâu bồn: 200 mm
- Độ dày: 1 mm
- Kích thước chậu: 870D x 450R mm
- Kích thước mỗi bồn: 450D x 400R / 340D x 400R mm
- Kích thước cắt đá: 825D x 405R mm
- Đóng gói: 1 bộ tiêu chuẩn kèm siphon
- Kích thước tủ tối thiểu đề nghị: 1000 mm
- Phương thức lắp đặt: lắp âm

- *Bowl depth: 200 mm*
- *Thickness: 1 mm*
- *Overall dimensions: 870L x 450W mm*
- *Bowl dimensions: 450L x 400W / 340L x 400W mm*
- *Cut-out dimensions: 825L x 405W mm*
- *Packing: full set with odour trap*
- *Recommended minimum cabinet size: 1000 mm*
- *Installation method: undermount*

CHẬU HÄFELE INOX VALERIAN HS-SD8749
HÄFELE STAINLESS STEEL SINK VALERIAN HS-SD8749

5 YEARS

1000 MM

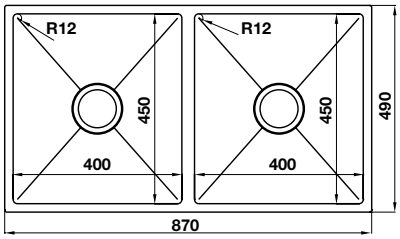

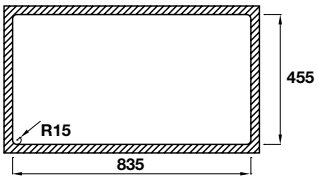

Art.No.	Price/ Giá (VAT)
567.23.050	6.990.000 VND

- Độ sâu bồn: 200 mm
- Độ dày: 1 mm
- Kích thước chậu: 870D x 490R mm
- Kích thước mỗi bồn: 400D x 450R mm
- Kích thước cắt đá: 835D x 455R mm
- Đóng gói: 1 bộ tiêu chuẩn kèm siphon
- Kích thước tủ tối thiểu đề nghị: 1000 mm
- Phương thức lắp đặt: lắp âm

- *Bowl depth: 200 mm*
- *Thickness: 1 mm*
- *Overall dimensions: 870L x 490W mm*
- *Bowl dimensions: 400L x 450W mm*
- *Cut-out dimensions: 835L x 455W mm*
- *Packing: full set with odour trap*
- *Recommended minimun cabinet size: 1000 mm*
- *Installation method: undermount*

We reserve the right to alter specifications without notice. / *Kích thước và màu sắc sản phẩm có thể thay đổi mà không cần báo trước.*
Price is inclusive of 10% VAT. / *Giá đã bao gồm 10% VAT.*

CHẬU BLANCO INOX LEMIS XL 8-IF

BLANCO SINK LEMIS XL 8-IF

5 YEARS

800 MM

NEW

Art.No.	Price/ Giá (VAT)
570.27.189	6.990.000 VND

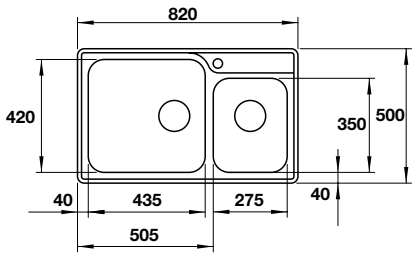

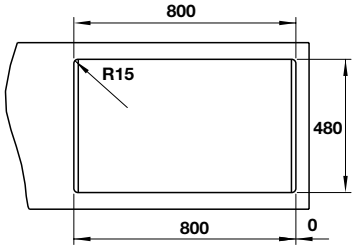

- Độ sâu bồn: 190 mm
- Độ dày: 1 mm
- Kích thước chậu: 820D x 500R mm
- Kích thước mỗi bồn: 435D x 420R mm / 275D x 350R mm
- Kích thước cắt đá: 800D x 480R mm
- Đóng gói: 1 bộ tiêu chuẩn (gồm chậu 570.27.180 và siphon 565.69.501 / 565.69.911)
- Kích thước tủ tối thiểu đề nghị: 800 mm
- Phương thức lắp đặt: lắp nổi

- *Bowl depth: 190 mm*
- *Thickness: 1 mm*
- *Overall dimensions: 820L x 500W mm*
- *Bowl dimensions: 435L x 420W mm / 275L x 350W mm*
- *Cut-out dimensions: 800L x 480W mm*
- *Packing: full set (including sink 570.27.180 and siphon 565.69.501 / 565.69.911)*
- *Recommended minimum cabinet size: 800 mm*
- *Installation method: topmount*

We reserve the right to alter specifications without notice. / *Kích thước và màu sắc sản phẩm có thể thay đổi mà không cần báo trước.*
Price is inclusive of 10% VAT. / *Giá đã bao gồm 10% VAT.*

CHẬU BLANCO INOX DINAS 8

BLANCO SINK DINAS 8

5 YEARS

800 MM

NEW

Art.No.	Price/ Giá (VAT)
570.27.219	5.990.000 VND

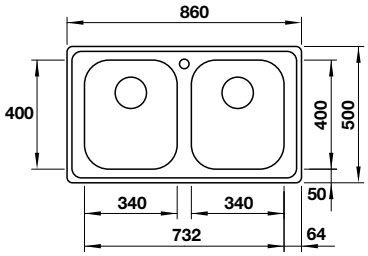

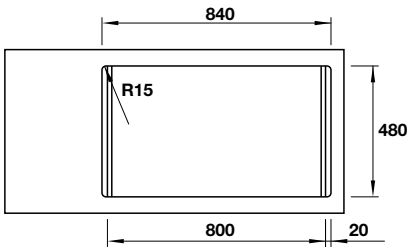

- Độ sâu bồn: 180 mm
- Độ dày: 1 mm
- Kích thước chậu: 860D x 500R mm
- Kích thước mỗi bồn: 340D x 400R mm
- Kích thước cắt đá: 800D x 480R mm
- Đóng gói: 1 bộ tiêu chuẩn (gồm chậu 570.27.210 và siphon 565.69.501 / 565.69.911)
- Kích thước tủ tối thiểu đề nghị: 800 mm
- Phương thức lắp đặt: lắp nổi

- *Bowl depth: 180 mm*
- *Thickness: 1 mm*
- *Overall dimensions: 860L x 500W mm*
- *Bowls dimensions: 340L x 400W mm*
- *Cut-out dimensions: 800L x 480W mm*
- *Packing: full set (including sink 570.27.210 and siphon 565.69.501 / 565.69.911)*
- *Recommended minimum cabinet size: 800 mm*
- *Installation method: topmount*

We reserve the right to alter specifications without notice. / *Kích thước và màu sắc sản phẩm có thể thay đổi mà không cần báo trước.*
Price is inclusive of 10% VAT. / *Giá đã bao gồm 10% VAT.*

CHẬU HÄFELE INOX VALERIAN HS-SD7744

HÄFELE STAINLESS STEEL SINK VALERIAN HS-SD7744

5 YEARS

900 MM

MADE IN EUROPE

NEW

Art.No.	Price/ Giá (VAT)
565.86.351	5.990.000 VND

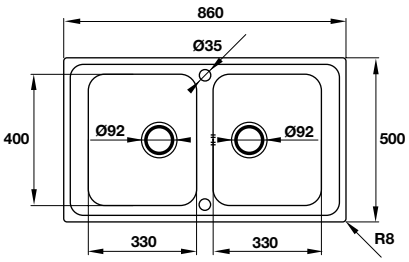

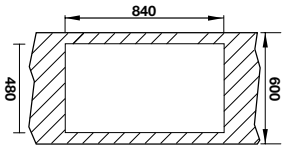

- Độ sâu bồn: 200 mm
- Độ dày: 0,8 mm
- Kích thước chậu: 860D x 500R mm
- Kích thước mỗi bồn: 330D x 400R mm
- Kích thước cắt đá: 840D x 480R mm
- Đóng gói: 1 bộ tiêu chuẩn kèm siphon
- Kích thước tủ tối thiểu đề nghị: 900 mm
- Phương thức lắp đặt: lắp nổi

- *Bowl depth: 200 mm*
- *Thickness: 0.8 mm*
- *Overall dimensions: 860L x 500W mm*
- *Bowls dimensions: 330L x 400W mm*
- *Cut-out dimensions: 840L x 480W mm*
- *Packing: full set with odour trap*
- *Recommended minimum cabinet size: 900 mm*
- *Installation method: topmount*

We reserve the right to alter specifications without notice. / *Kích thước và màu sắc sản phẩm có thể thay đổi mà không cần báo trước.*
Price is inclusive of 10% VAT. / *Giá đã bao gồm 10% VAT.*

CHẬU HÄFELE INOX VALERIAN HS-SD7744

HÄFELE STAINLESS STEEL SINK VALERIAN HS-SD7744

5 YEARS

U

900 MM

Art.No.	Price/ Giá (VAT)
567.23.020	5.990.000 VND

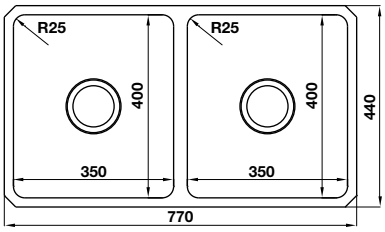

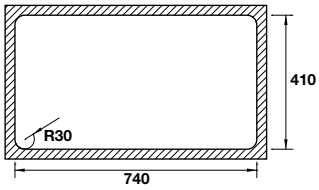

- Độ sâu bồn: 200 mm
- Độ dày: 0,8 mm
- Kích thước chậu: 770D x 440R mm
- Kích thước mỗi bồn: 350D x 400R mm
- Kích thước cắt đá: 740D x 410R mm
- Đóng gói: 1 bộ tiêu chuẩn kèm siphon
- Kích thước tủ tối thiểu đề nghị: 900 mm
- Phương thức lắp đặt: lắp âm

- *Bowl depth: 200 mm*
- *Thickness: 0.8 mm*
- *Overall dimensions: 770L x 440W mm*
- *Bowls dimensions: 350L x 400W mm*
- *Cut-out dimensions: 740L x 410W mm*
- *Packing: full set with odour trap*
- *Recommended minimum cabinet size: 900 mm*
- *Installation method: undermount*

We reserve the right to alter specifications without notice. / *Kích thước và màu sắc sản phẩm có thể thay đổi mà không cần báo trước.*
Price is inclusive of 10% VAT. / *Giá đã bao gồm 10% VAT.*

CHẬU HÄFELE INOX CLAUDIUS HS-SD8650

HÄFELE STAINLESS STEEL SINK CLAUDIUS HS-SD865

5 YEARS

800 MM

MADE IN EUROPE

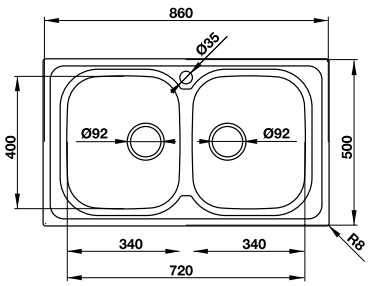

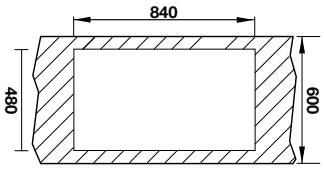

Art.No.	Price/ Giá (VAT)
565.86.271	5.490.000 VND

- Độ sâu bồn: 180 mm
- Độ dày: 0,9 mm
- Kích thước chậu: 860D x 500R mm
- Kích thước mỗi bồn: 340D x 400R mm
- Kích thước cắt đá: 840D x 480R mm
- Đóng gói: 1 bộ tiêu chuẩn kèm siphon
- Kích thước tủ tối thiểu đề nghị: 800 mm
- Phương thức lắp đặt: lắp nổi

- *Bowl depth: 180 mm*
- *Thickness: 0.9 mm*
- *Overall dimensions: 860L x 500W mm*
- *Bowls dimensions: 340L x 400W mm*
- *Cut-out dimensions: 840L x 480W mm*
- *Packing: full set with odour trap*
- *Recommended minimum cabinet size: 800 mm*
- *Installation method: topmount*

We reserve the right to alter specifications without notice. / *Kích thước và màu sắc sản phẩm có thể thay đổi mà không cần báo trước.*
Price is inclusive of 10% VAT. / *Giá đã bao gồm 10% VAT.*

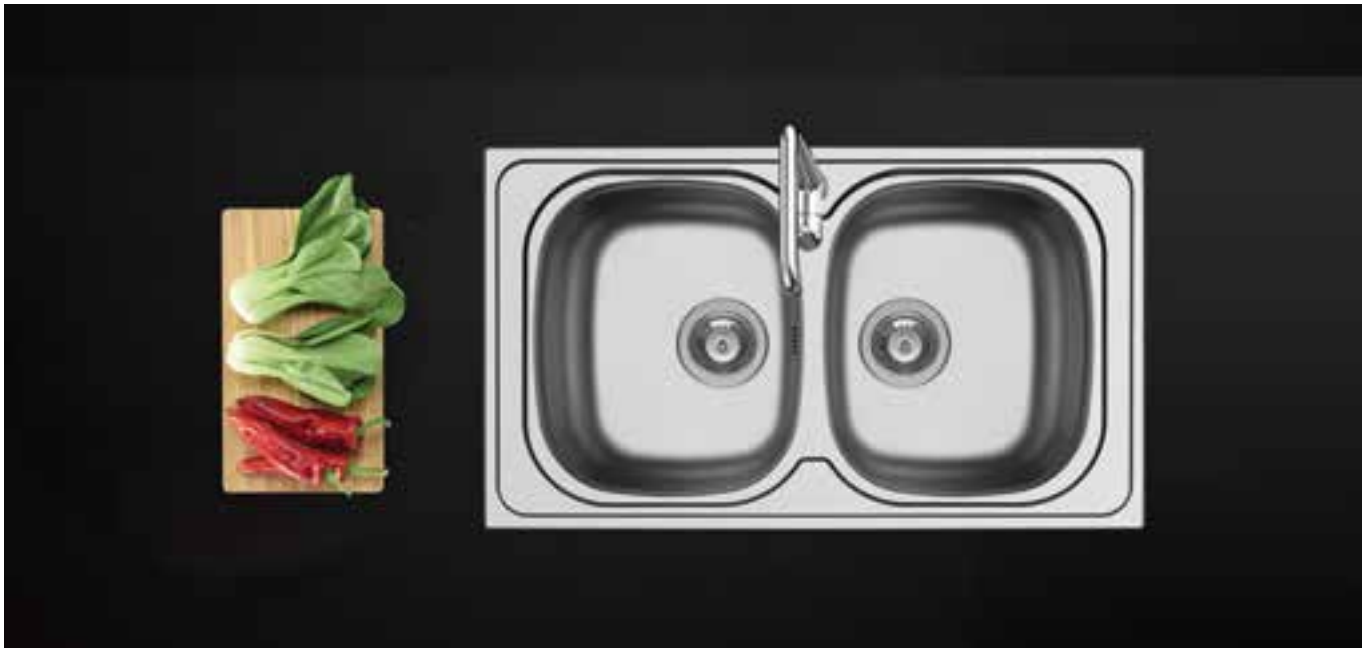

CHẬU HÄFELE INOX CLAUDIUS HS-SD7744

HÄFELE STAINLESS STEEL SINK CLAUDIUS HS-SD7744

5 YEARS

900 MM

MADE IN EUROPE

NEW

Art.No.	Price/ Giá (VAT)
565.86.381	3.490.000 VND

- Độ sâu bồn: 150 mm
- Độ dày: 0,8 mm
- Kích thước chậu: 860D x 500R mm
- Kích thước mỗi bồn: 340D x 400R mm
- Kích thước cắt đá: 840D x 480R mm
- Đóng gói: 1 bộ tiêu chuẩn kèm siphon
- Kích thước tủ tối thiểu đề nghị: 900 mm
- Phương thức lắp đặt: lắp nổi

- *Bowl depth: 150 mm*
- *Thickness: 0.8 mm*
- *Overall dimensions: 860L x 500W mm*
- *Bowls dimensions: 340L x 400W mm*
- *Cut-out dimensions: 840L x 480W mm*
- *Packing: full set with odour trap*
- *Recommended minimum cabinet size: 900 mm*
- *Installation method: inset*

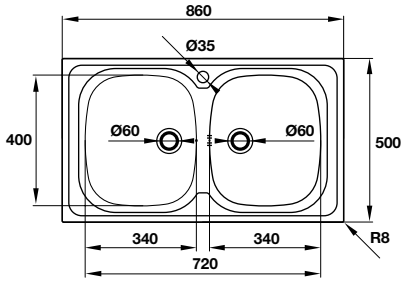

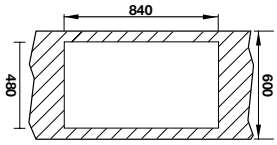

We reserve the right to alter specifications without notice. / *Kích thước và màu sắc sản phẩm có thể thay đổi mà không cần báo trước.*
Price is inclusive of 10% VAT. / *Giá đã bao gồm 10% VAT.*

CHẬU HÄFELE INOX VALERIAN HS-SSD8650

HÄFELE STAINLESS STEEL SINK VALERIAN HS-SSD8650

5 YEARS

450 MM

MADE IN EUROPE

NEW

Art.No.	Price/ Giá (VAT)
565.86.341	4.990.000 VND

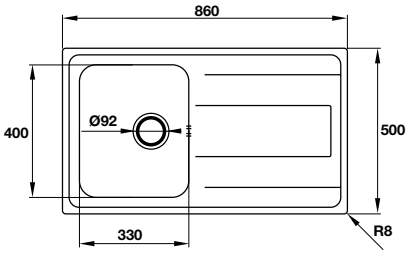

- Độ sâu bồn: 200 mm
- Độ dày: 0,8 mm
- Kích thước chậu: 860D x 500R mm
- Kích thước bồn: 330D x 400R mm
- Kích thước cắt đá: 840D x 480R mm
- Đóng gói: 1 bộ tiêu chuẩn kèm siphon
- Kích thước tủ tối thiểu đề nghị: 450 mm
- Phương thức lắp đặt: lắp nổi

- *Bowl depth: 200 mm*
- *Thickness: 0.8 mm*
- *Overall dimensions: 860L x 500W mm*
- *Bowl dimensions: 330L x 400W mm*
- *Cut-out dimensions: 840L x 480W mm*
- *Packing: full set with odour trap*
- *Recommended minimum cabinet size: 450 mm*
- *Installation method: topmount*

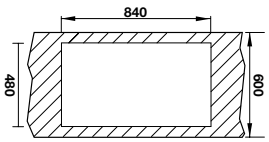

We reserve the right to alter specifications without notice. / *Kích thước và màu sắc sản phẩm có thể thay đổi mà không cần báo trước.*
Price is inclusive of 10% VAT. / *Giá đã bao gồm 10% VAT.*

CHẬU HÄFELE INOX CLAUDIUS HS-SSD8247

HÄFELE STAINLESS STEEL SINK CLAUDIUS HS-SSD8247

5 YEARS

600 MM

NEW

Art.No.	Price/ Giá (VAT)
567.23.093	2.490.000 VND

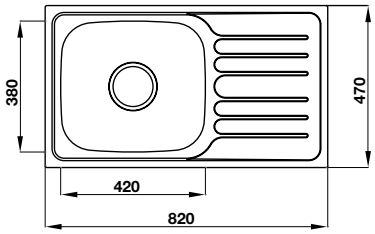

- Độ sâu bồn: 185 mm
- Độ dày: 0,8 mm
- Kích thước chậu: 820D x 470R mm
- Kích thước bồn: 420D x 380R mm
- Kích thước cắt đá: 800D x 450R mm
- Đóng gói: 1 bộ tiêu chuẩn kèm siphon
- Kích thước tủ tối thiểu đề nghị: 600 mm
- Phương thức lắp đặt: lắp nổi

- *Bowl depth: 185 mm*
- *Thickness: 0.8 mm*
- *Overall dimensions: 820L x 470W mm*
- *Bowl dimensions: 420L x 380W mm*
- *Cut-out dimensions: 800L x 450W mm*
- *Packing: full set with odour trap*
- *Recommended minimum cabinet size: 600 mm*
- *Installation method: topmount*

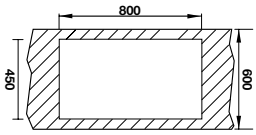

We reserve the right to alter specifications without notice. / *Kích thước và màu sắc sản phẩm có thể thay đổi mà không cần báo trước.*
Price is inclusive of 10% VAT. / *Giá đã bao gồm 10% VAT.*

CHẬU HÄFELE INOX CLAUDIUS HS-SSD8650

HÄFELE STAINLESS STEEL SINK CLAUDIUS HS-SSD8650

5 YEARS

450 MM

MADE IN EUROPE

NEW

Art.No.	Price/ Giá (VAT)
565.86.371	2.990.000 VND

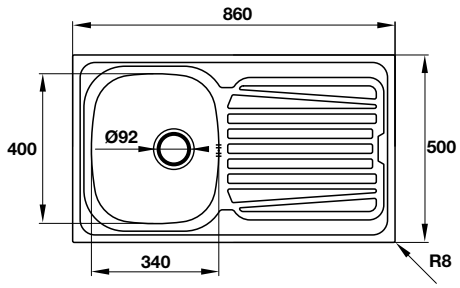

- Độ sâu bồn: 150 mm
- Độ dày: 0,5 mm
- Kích thước chậu: 860D x 500R mm
- Kích thước bồn: 340D x 400R mm
- Kích thước cắt đá: 840D x 480R mm
- Đóng gói: 1 bộ tiêu chuẩn kèm siphon
- Kích thước tủ tối thiểu đề nghị: 450 mm
- Phương thức lắp đặt: lắp nổi

- *Bowl depth: 150 mm*
- *Thickness: 0.5 mm*
- *Overall dimensions: 860L x 500W mm*
- *Bowl dimensions: 340L x 400W mm*
- *Cut-out dimensions: 840L x 480W mm*
- *Packing: full set with odour trap*
- *Recommended minimum cabinet size: 450 mm*
- *Installation method: topmount*

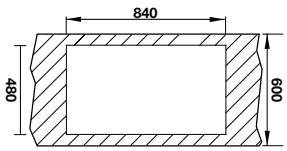

We reserve the right to alter specifications without notice. / *Kích thước và màu sắc sản phẩm có thể thay đổi mà không cần báo trước.*
Price is inclusive of 10% VAT. / *Giá đã bao gồm 10% VAT.*

SIÊU TRỘM TÌM KIẾM SIÊU PHẨM.

CHẬU & VÒI BLANCO.

Master thief seeks masterpiece.

BLANCO sinks and mixer taps.

BLANCO

Vẻ đẹp vượt thời gian luôn cuốn hút như ma thuật. Nổi tiếng về vẻ thẩm mỹ hoàn hảo, ma thuật của chậu và vòi BLANCO nằm ở sự cộng hưởng giữa tỷ lệ và đường nét, chức năng và chất lượng. Và cả thiết kế đầy mê hoặc. Các phụ kiện dành cho chậu BLANCO cũng là sự hấp dẫn khó cưỡng, mang đến cảm giác mới mẻ mỗi ngày.

Bạn có thể tìm thêm sản phẩm phù hợp với bếp tại **www.blanco.de** hoặc từ các nhà bán lẻ chuyên môn.

Timeless beauty attracts like magic. BLANCO sinks and mixer taps are notable for the perfection of their aesthetics. Their magic lies in the interplay between proportions and lines, function and quality. And the design, which fascinates. BLANCO sink centres are simply irresistible every day anew.

You will find more design for the kitchen at **www.blanco.de** or from specialist retailers.

CHẬU BLANCO INOX QUATRUS R15 340-IU

BLANCO SINK QUATRUS R15 340-IU

5 YEARS

IU

450 MM

NEW

Art.No.	Price/ Giá (VAT)
570.27.149	6.490.000 VND

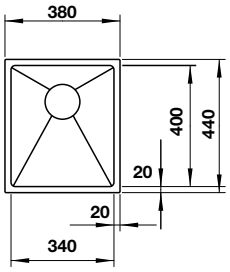

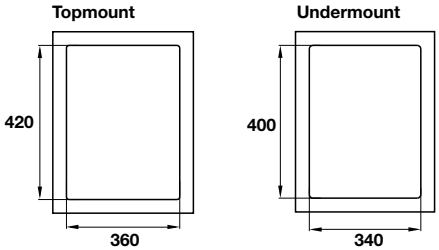

- Độ sâu bồn: 200 mm
- Độ dày: 1 mm
- Kích thước chậu: 380D x 440R mm
- Kích thước bồn: 340D x 400R mm
- Kích thước cắt đá: lắp nổi 360D x 420R mm, lắp âm 340D x 400R mm
- Đóng gói: 1 bộ tiêu chuẩn (gồm chậu 570.27.140 và siphon 565.69.500 / 565.69.911)
- Kích thước tủ tối thiểu đề nghị: 450 mm
- Phương thức lắp đặt: lắp nổi / lắp âm

- *Bowl depth: 200 mm*
- *Thickness: 1 mm*
- *Overall dimensions: 380L x 440W mm*
- *Bowl dimensions: 340L x 400W mm*
- *Cut-out dimensions: topmount 360L x 420W mm, undermount 340L x 400W mm*
- *Packing: full set (including sink 570.27.149 and siphon 565.69.500 / 565.69.911)*
- *Recommended minimum cabinet size: 450 mm*
- *Installation method: topmount / undermount*

We reserve the right to alter specifications without notice. / *Kích thước và màu sắc sản phẩm có thể thay đổi mà không cần báo trước.*
Price is inclusive of 10% VAT. / *Giá đã bao gồm 10% VAT.*

CHẬU HÄFELE INOX CLAUDIUS HS-SD7744

HÄFELE STAINLESS STEEL SINK CLAUDIUS HS-SD7744

5 YEARS

450 MM

NEW

Art.No.	Price/ Giá (VAT)
567.20.387	3.990.000 VND

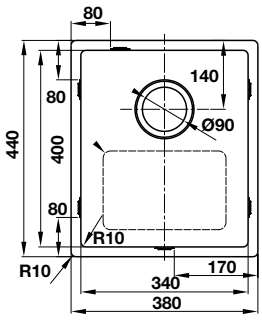

- Độ sâu bồn: 185 mm
- Độ dày: 1 mm
- Kích thước chậu: 380D x 440R mm
- Kích thước mỗi bồn: 340D x 400R mm
- Kích thước cắt đá: 340D x 400R mm
- Đóng gói: 1 bộ tiêu chuẩn kèm siphon
- Kích thước tủ tối thiểu đề nghị: 500 mm
- Phương thức lắp đặt: lắp nổi

- *Bowl depth: 185 mm*
- *Thickness: 1 mm*
- *Overall dimensions: 380L x 440W mm*
- *Bowls dimensions: 340L x 400W mm*
- *Cut-out dimensions: 340L x 400W mm*
- *Packing: full set with odour trap*
- *Recommended minimum cabinet size: 500 mm*
- *Installation method: topmount*

Undermount

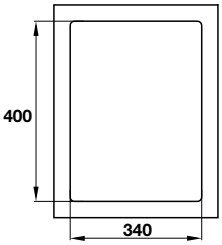

We reserve the right to alter specifications without notice. / *Kích thước và màu sắc sản phẩm có thể thay đổi mà không cần báo trước.*
Price is inclusive of 10% VAT. / *Giá đã bao gồm 10% VAT.*

CHẬU BLANCO INOX QUATRUS R15 500-IU

BLANCO SINK QUATRUS R15 500-IU

5 YEARS

IU

600 MM

NEW

Art.No.	Price/ Giá (VAT)
570.27.159	6.990.000 VND

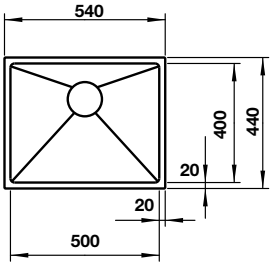

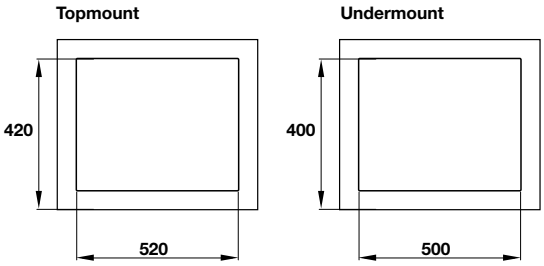

- Độ sâu bồn: 200 mm
- Độ dày: 1 mm
- Kích thước chậu: 540D x 440R mm
- Kích thước bồn: 500D x 400R mm
- Kích thước cắt đá: lắp nổi 520D x 420R mm, lắp âm 500D x 400R mm
- Đóng gói: 1 bộ tiêu chuẩn (gồm chậu 570.27.150 và siphon 565.69.500 / 565.69.911)
- Kích thước tủ tối thiểu đề nghị: 600 mm
- Phương thức lắp đặt: topmount / undermount

- *Bowl depth: 200 mm*
- *Thickness: 1 mm*
- *Overall dimensions: 540L x 440W mm*
- *Bowl dimensions: 500L x 400W mm*
- *Cut-out dimensions: topmount 520L x 420W mm, undermount 500L x 400W mm*
- *Packing: full set (including sink 570.27.150 and siphon 565.69.500 / 565.69.911)*
- *Recommended minimum cabinet size: 600 mm*
- *Installation method: topmount / undermount*

We reserve the right to alter specifications without notice. / *Kích thước và màu sắc sản phẩm có thể thay đổi mà không cần báo trước.*
Price is inclusive of 10% VAT. / *Giá đã bao gồm 10% VAT.*

CHẬU HÄFELE INOX VALERIAN HS-SS5944

HÄFELE STAINLESS STEEL SINK VALERIAN HS-SS5944

5 YEARS

U

600 MM

NEW

Art.No.	Price/ Giá (VAT)
567.20.397	4.490.000 VND

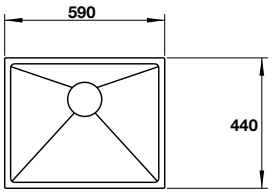

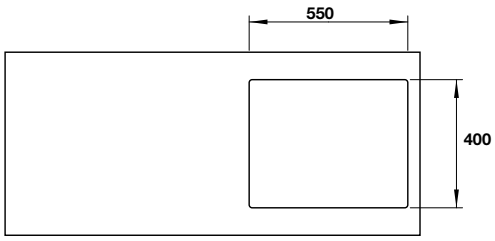

- Độ sâu bồn: 185mm
- Độ dày: 1,0 mm
- Kích thước chậu: 590D x 440R mm
- Kích thước bồn: 550D x 400R mm
- Kích thước cắt đá: 550D x 400R mm
- Đóng gói: 1 bộ tiêu chuẩn kèm siphon
- Kích thước tủ tối thiểu đề nghị: 600 mm
- Phương thức lắp đặt: lắp âm

- *Bowl depth: 185 mm*
- *Thickness: 1.0 mm*
- *Overall dimensions: 590L x 440W mm*
- *Bowl dimensions: 550L x 400W mm*
- *Cut-out dimensions: 550L x 400W mm*
- *Packing: full set with odour trap*
- *Recommended minimum cabinet size: 600 mm*
- *Installation method: undermount*

We reserve the right to alter specifications without notice. / *Kích thước và màu sắc sản phẩm có thể thay đổi mà không cần báo trước.*
Price is inclusive of 10% VAT. / *Giá đã bao gồm 10% VAT.*

CHẬU BLANCO INOX PLENTA 6

BLANCO SINK PLENTA 6

5 YEARS

600 MM

NEW

Art.No.	Price/ Giá (VAT)
570.27.199	3.490.000 VND

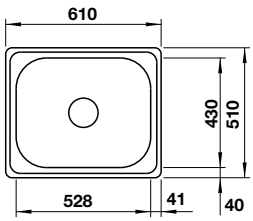

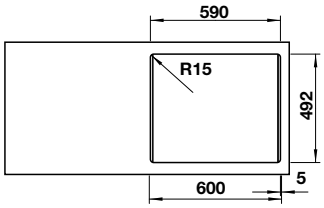

- Độ sâu bồn: 200 mm
- Độ dày: 1 mm
- Kích thước chậu: 610D x 510R mm
- Kích thước bồn: 528D x 430R mm
- Kích thước cắt đá: 590D x 492R mm
- Đóng gói: 1 bộ tiêu chuẩn (gồm chậu 570.27.190 và siphon 565.69.014 / 565.69.911)
- Kích thước tủ tối thiểu đề nghị: 600 mm
- Phương thức lắp đặt: lắp nổi

- *Bowl depth: 200 mm*
- *Thickness: 1 mm*
- *Overall dimensions: 610L x 510W mm*
- *Bowl dimensions: 528L x 430W mm*
- *Cut-out dimensions: 590L x 492W mm*
- *Packing: full set (including sink 570.27.190 and siphon 565.69.014 / 565.69.911)*
- *Recommended minimum cabinet size: 600 mm*
- *Installation method: topmount*

We reserve the right to alter specifications without notice. / *Kích thước và màu sắc sản phẩm có thể thay đổi mà không cần báo trước.*
Price is inclusive of 10% VAT. / *Giá đã bao gồm 10% VAT.*

CHẬU HÄFELE INOX VALERIAN HS-SS4650

HÄFELE STAINLESS STEEL SINK VALERIAN HS-SS4650

5 YEARS

U

600 MM

MADE IN EUROPE

NEW

Art.No.	Price/ Giá (VAT)
565.86.331	3.990.000 VND

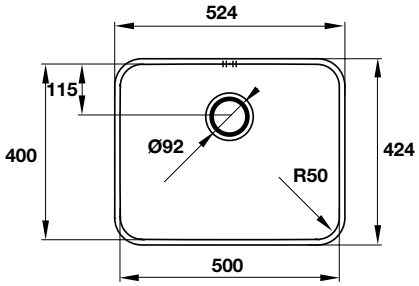

- Độ sâu bồn: 180 mm
- Độ dày: 0,8 mm
- Kích thước chậu: 524D x 424R mm
- Kích thước bồn: 500D x 400R mm
- Kích thước cắt đá: 500D x 400R mm
- Đóng gói: 1 bộ tiêu chuẩn kèm siphon
- Kích thước tủ tối thiểu đề nghị: 600 mm
- Phương thức lắp đặt: lắp âm

- *Bowl depth: 180 mm*
- *Thickness: 0.8 mm*
- *Overall dimensions: 524L x 424W mm*
- *Bowl dimensions: 500L x 400W mm*
- *Cut-out dimensions: 500L x 400W mm*
- *Packing: full set with odour trap*
- *Recommended minimum cabinet size: 600 mm*
- *Installation method: undermount*

Undermount

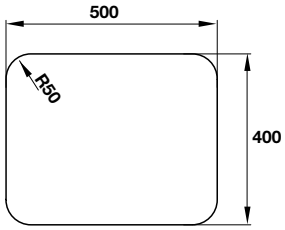

We reserve the right to alter specifications without notice. / *Kích thước và màu sắc sản phẩm có thể thay đổi mà không cần báo trước.*
Price is inclusive of 10% VAT. / *Giá đã bao gồm 10% VAT.*

CHẬU HÄFELE INOX CLAUDIUS HS-SS4648

HÄFELE STAINLESS STEEL SINK CLAUDIUS HS-SS4648

5 YEARS

450 MM

NEW

Art.No.	Price/ Giá (VAT)
567.23.083	1.990.000 VND

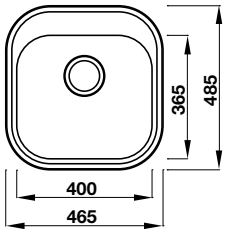

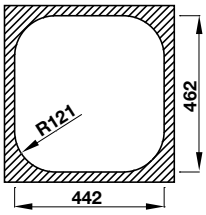

- Độ sâu bồn: 165 mm
- Độ dày: 0,8 mm
- Kích thước chậu: 465D x 485R mm
- Kích thước bồn: 400D x 365R mm
- Kích thước cắt đá: 442D x 462R mm
- Đóng gói: 1 bộ tiêu chuẩn kèm siphon
- Kích thước tủ tối thiểu đề nghị: 450 mm
- Phương thức lắp đặt: lắp nổi

- *Bowl depth: 165mm*
- *Thickness: 0.8 mm*
- *Overall dimensions: 465L x 485W mm*
- *Bowl dimensions: 400L x 365W mm*
- *Cut-out dimensions: 442L x 462W mm*
- *Packing: full set with odour trap*
- *Recommended minimum cabinet size: 450 mm*
- *Installation method: topmount*

We reserve the right to alter specifications without notice. / *Kích thước và màu sắc sản phẩm có thể thay đổi mà không cần báo trước.*
Price is inclusive of 10% VAT. / *Giá đã bao gồm 10% VAT.*

BÍ QUYẾT CHỌN MUA VÒI BẾP

HOW TO CHOOSE YOUR KITCHEN TAP?

Một vòi rửa hoàn hảo không chỉ đáp ứng nhu cầu sử dụng hàng ngày của bạn mà còn phải phù hợp với phong cách thiết kế của bếp và bồn rửa. Các bí quyết sau đây sẽ giúp bạn chọn mua một sản phẩm phù hợp với gia đình.

A perfect tap has to suit your daily needs along with the style of your kitchen and sink. The following tips will help you find the one that works best for you and your family.

THIẾT KẾ
DESIGNS

Tiện lợi và đơn giản trong lắp đặt, vòi một lỗ khoan là lựa chọn của nhiều gia đình hiện đại. Bên cạnh đó, vòi còn đa dạng về thiết kế, phù hợp với nhu cầu sử dụng khác nhau như:

Easy to install, one-hole taps are the favorite of many modern families. Their diverse designs also mean that they can meet different demands, including:

> Vòi một tay gạt tối giản về thiết kế
One-handle taps with minimalist looks

> Vòi hai tay gạt với nước nóng và lạnh riêng biệt
Two-handle taps with separate hot and cold water

> Vòi có đầu rửa kéo dài, thêm tiện lợi khi rửa rau củ, nồi chảo, bồn rửa và khu vực xung quanh bồn rửa
Taps with extendable spray heads, offering great ease and efficiency in washing foods, cookware and even sinks

> Vòi hình chữ U hoặc chữ L giúp bạn dễ dàng rửa các nồi chảo sâu, nhưng thiết kế cong của chữ U tạo điểm nhấn tinh tế cho bếp, còn chữ L tạo vẻ ngoài mạnh mẽ.
U-shaped or L-shaped spouts allow you to wash deep pots easily. The curve of a U-shaped spout gives an elegant touch to your kitchen while an L-shaped one a bold look.

VẬT LIỆU
MATERIALS

Nhờ độ bền cao, các vòi rửa bằng đồng thau mạ chrome được ưa thích trong nhiều năm, nhưng các sản phẩm bằng đá granite tổng hợp với nhiều lựa chọn màu sắc như màu đen sang trọng hay màu vàng jasmine trang nhã giúp bạn dễ dàng tạo nên một không gian bếp mang đậm phong cách cá nhân.

Highly durable chrome-plated brass taps have been the favorite of many people for a long time. But, granite composite taps with different colors, including the anthracite of luxury and the jasmine of elegance, allow you to personalize your kitchen as you like.

CHIỀU CAO
HEIGHT

Chiều cao của vòi phụ thuộc nhiều vào vị trí lắp đặt, nhất là khi bạn đặt bồn rửa ngay bên dưới tủ treo hoặc cạnh cửa sổ để không bị vướng trong quá trình sử dụng.

Đặc biệt, nếu sử dụng bồn rửa có độ sâu nhỏ hoặc vừa và thường xuyên dùng các nồi chảo to, bạn nên cân nhắc chọn vòi cao để dễ thao tác khi rửa nồi.

The height of your tap depends a lot on where it is installed. If you're going to place your sink under a hanging cabinet or next to a window, make sure the tap won't obstruct your movements.

If the depth of your sink is average or small and you frequently use large pots and pans, consider buying a high tap so you can wash your cookware easily.

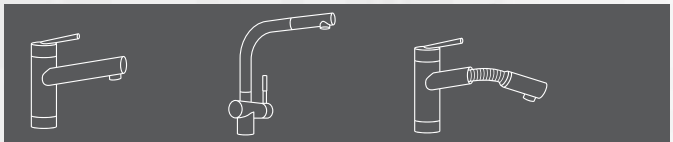

Vòi tay gạt đơn
Single lever tap

Vòi cao
High spout

Vòi tay gạt đơn có đầu kéo dài
Single lever tap with hand spray

VÌ SAO NÊN CHỌN MUA VÒI HÄFELE?

WHY CHOOSE HÄFELE'S TAPS?

Sản phẩm được mạ chrome nhiều lớp nên giữ được độ sáng bóng lâu dài và dễ vệ sinh.
Multi-layered chrome coating technology makes it shiny for a long time and easy to clean.

Sản xuất theo phương pháp đúc nguyên khối, nên sản phẩm có độ bền cao và chắc chắn.
Produced with the solid casting method, Häfele taps are strong and durable.

Đầu vòi có thể kéo dài, cho hiệu quả cao và sự dễ dàng trong sử dụng

Extendable spray heads give great efficiency and easiness while using.

Vòi sử dụng được cho cả nguồn nước nóng và lạnh
Cold & hot water mixer

Đĩa sứ chia nước sản xuất tại Châu Âu
Đĩa sứ chống ăn mòn cao giúp tay gạt di chuyển êm ái và hạn chế tối đa tình trạng rỉ nước đầu vòi.

Made in Europe ceramic disc cartridge
Anti-corrosion ceramic discs help handles move softly and minimizes the risks of water leak in spray heads.

Công nghệ QuickClean
Đầu vòi dễ vệ sinh và chống tắc nghẽn

QuickClean Technology
Easy-to-clean and anti-block spray heads

Công nghệ trộn khí vào nước AirPower
Hạn chế tình trạng văng nước, giúp tiết kiệm nước

AirPower - mixing gas into water
Reducing water splash, saving water

TỔNG QUAN BẢO HÀNH

WARRANTY OVERVIEW

VÒI / TAPS

2 YEARS

Các sản phẩm vòi bếp của Häfele được sản xuất bằng vật liệu và công nghệ tiên tiến, mang đến cho bạn sự an tâm tuyệt đối trong quá trình sử dụng.

Kitchen taps are made with advanced materials and technologies, giving you the absolute peace of mind during use.

HÄFELE 2 TWO YEARS WARRANTY

VÒI NÓNG / LẠNH.

COLD & HOT WATER MIXER

IF YOU LIKE THINGS SEPARATED,
WE HAVE THE SOLUTION

VÒI BẾP BLANCOLINUS-S

BLANCO - SILGRANITE TAP

MADE IN EUROPE

Finish	Art.No.	Price/ Giá (VAT)
Màu vàng / Jasmine	565.68.650	10.990.000 VND
Màu xám kim loại / Alu metallic	565.68.950	
Màu đen / Anthracite	565.68.350	

- Chất liệu: đá SILGRANIT PuraDur II
- Vòi nóng/ lạnh
- Đầu vòi rửa có thể kéo dài
- Đóng gói: trọn bộ (đã bao gồm dây cấp nước)

- *Material: SILGRANIT PuraDur II*
- *Cold & hot water mixer*
- *Extendable spray head*
- *Packing: full set (hose included)*

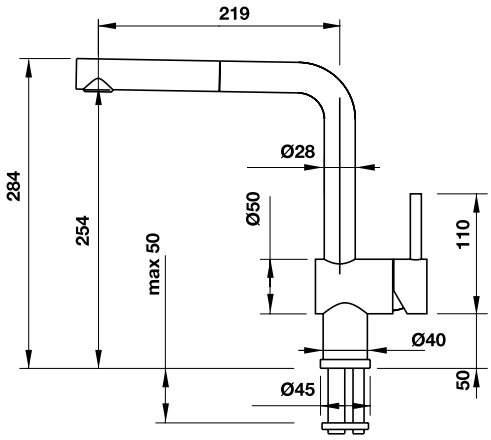

We reserve the right to alter specifications without notice. / *Kích thước và màu sắc sản phẩm có thể thay đổi mà không cần báo trước.*
Price is inclusive of 10% VAT. / *Giá đã bao gồm 10% VAT.*

VÒI BẾP HÄFELE GRANITE TITUS HT-G280

HÄFELE GRANITE TAP TITUS HT-G280

NEW

Finish	Art.No.	Price/ Giá (VAT)
Màu kem / Cream	570.51.480	3.490.000 VND
Màu xám / Grey	570.51.580	
Màu đen / Black	570.51.380	

- Chất liệu: GRANTEC & Chrome
- Vòi nóng/ lạnh
- Đầu vòi rửa có thể kéo dài
- Đóng gói: trọn bộ (đã bao gồm dây cấp nước)

- *Material: GRANTEC & Chrome surface*
- *Cold & hot water mixer*
- *Extendable spray head*
- *Packing: full set (hose included)*

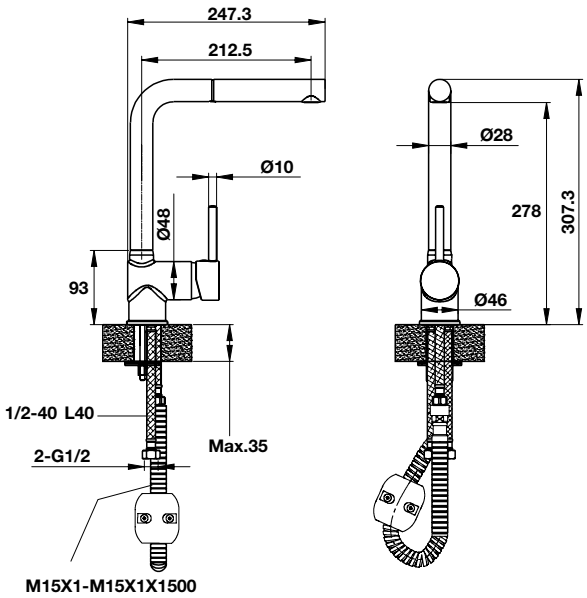

We reserve the right to alter specifications without notice. / *Kích thước và màu sắc sản phẩm có thể thay đổi mà không cần báo trước.*
Price is inclusive of 10% VAT. / *Giá đã bao gồm 10% VAT.*

VÒI BẾP BLANCOMIDA

BLANCO - SILGRANITE TAP

Finish	Art.No.	Price/ Giá (VAT)
Màu vàng / Jasmine	569.07.600	3.490.000 VND
Màu xám kim loại / Alu metallic	569.07.900	
Màu đen / Anthracite	569.07.300	

- Chất liệu: đá SILGRANIT PuraDur II
- Vòi nóng/ lạnh
- Đóng gói: trọn bộ (đã bao gồm dây cấp nước)

- *Material: SILGRANIT PuraDur II*
- *Cold & hot water mixer*
- *Packing: full set (hose included)*

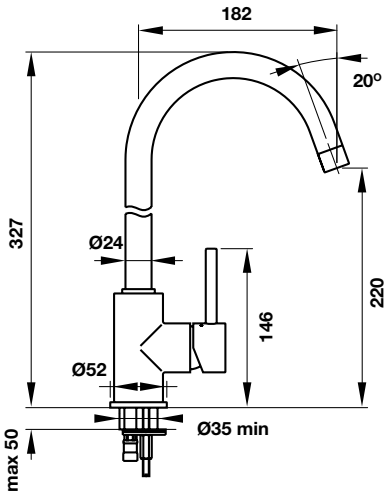

We reserve the right to alter specifications without notice. / *Kích thước và màu sắc sản phẩm có thể thay đổi mà không cần báo trước.*
Price is inclusive of 10% VAT. / *Giá đã bao gồm 10% VAT.*

VÒI BẾP HÄFELE GRANITE AUGUSTUS HT-G270

HÄFELE GRANITE TAP AUGUSTUS HT-G270

NEW

Finish	Art.No.	Price/ Giá (VAT)
Màu kem / Cream	570.51.490	2.490.000 VND
Màu xám / Grey	570.51.590	
Màu đen / Black	570.51.390	

- Chất liệu: GRANTEC & Chrome
- Vòi nóng/ lạnh
- Đầu vòi rửa có thể kéo dài
- Đóng gói: trọn bộ (đã bao gồm dây cấp nước)

- *Material: GRANTEC & Chrome surface*
- *Cold & hot water mixer*
- *Extendable spray head*
- *Packing: full set (hose included)*

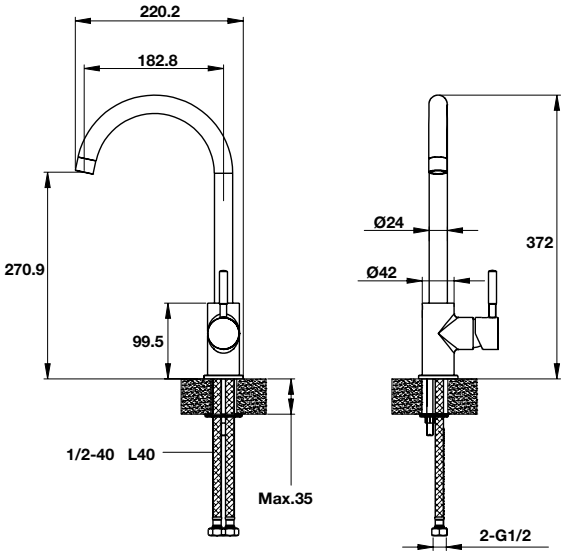

We reserve the right to alter specifications without notice. / *Kích thước và màu sắc sản phẩm có thể thay đổi mà không cần báo trước.*
Price is inclusive of 10% VAT. / *Giá đã bao gồm 10% VAT.*

VÒI BẾP BLANCOLINUS-S

BLANCOLINUS-S CHROME TAP

MADE IN EUROPE

NEW

Art.No.	Price/ Giá (VAT)
565.68.250	7.990.000 VND

- Chất liệu: đồng bề mặt chrome
- Màu sắc: inox
- Vòi nóng/ lạnh
- Đầu vòi rửa có thể kéo dài
- Đóng gói: trọn bộ (đã bao gồm dây cấp nước)

- *Material: brass chrome surface*
- *Color: stainless steel*
- *Cold & hot water mixer*
- *Extendable spray head*
- *Packing: full set (hose included)*

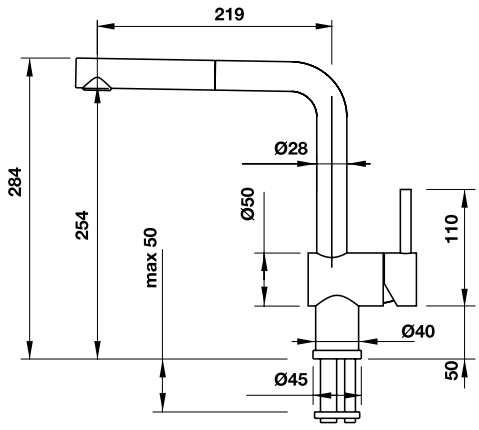

We reserve the right to alter specifications without notice. / *Kích thước và màu sắc sản phẩm có thể thay đổi mà không cần báo trước.*
Price is inclusive of 10% VAT. / *Giá đã bao gồm 10% VAT.*

VÒI BẾP HÄFELE TITUS HT-C275

HÄFELE TAP TITUS HT-C275

MADE IN EUROPE

Art.No.	Price/ Giá (VAT)
569.15.201	4.990.000 VND

- Chất liệu: đồng bề mặt chrome
- Vòi nóng/ lạnh
- Đầu vòi rửa có thể kéo dài
- Đóng gói: trọn bộ (đã bao gồm dây cấp nước)

- *Material: chrome surface*
- *Cold & hot water mixer*
- *Extendable spray head*
- *Packing: full set (hose included)*

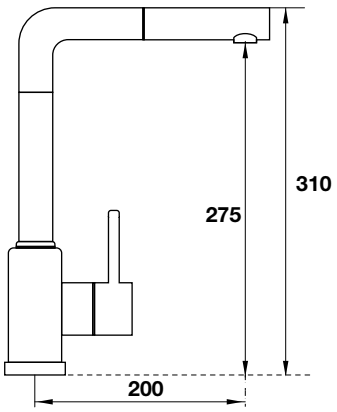

We reserve the right to alter specifications without notice. / *Kích thước và màu sắc sản phẩm có thể thay đổi mà không cần báo trước.*
Price is inclusive of 10% VAT. / *Giá đã bao gồm 10% VAT.*

VÒI BẾP HÄFELE TITUS HT-C280
HÄFELE TAP TITUS HT-C280

NEW

Art.No.	Price/ Giá (VAT)
570.51.280	2.990.000 VND

- Chất liệu: Bề mặt chrome
- Vòi nóng/ lạnh
- Đầu vòi rửa có thể kéo dài
- Đóng gói: trọn bộ

- *Material: Metal chrome surface*
- *Cold & hot water mixer*
- *Extendable spray head*
- *Packing: full set*

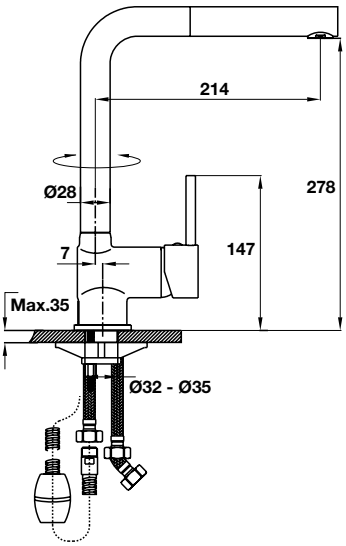

We reserve the right to alter specifications without notice. / *Kích thước và màu sắc sản phẩm có thể thay đổi mà không cần báo trước.*
Price is inclusive of 10% VAT. / *Giá đã bao gồm 10% VAT.*

VÒI BẾP HÄFELE TITUS HT-C319

HÄFELE TAP TITUS HT-C319

NEW

Art.No.	Price/ Giá (VAT)
570.50.290	2.490.000 VND

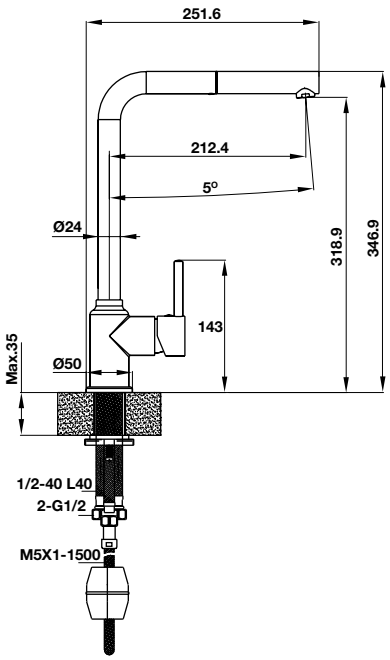

- Chất liệu: đồng bề mặt chrome
- Vòi nóng/ lạnh
- Đầu vòi rửa có thể kéo dài
- Đóng gói: trọn bộ (đã bao gồm dây cấp nước)

- *Material: brass chrome surface*
- *Cold & hot water mixer*
- *Extendable spray head*
- *Packing: full set (hose included)*

We reserve the right to alter specifications without notice. / *Kích thước và màu sắc sản phẩm có thể thay đổi mà không cần báo trước.*
Price is inclusive of 10% VAT. / *Giá đã bao gồm 10% VAT.*

VÒI BẾP HÄFELE TITUS HT-C240

HÄFELE TAP TITUS HT-C240

NEW

Art.No.	Price/ Giá (VAT)
570.51.040	2.990.000 VND

- Chất liệu: đồng bề mặt chrome
- Vòi nóng/ lạnh
- Đầu vòi rửa có thể kéo dài
- Đóng gói: trọn bộ (đã bao gồm dây cấp nước)

- *Material: brass chrome surface*
- *Cold & hot water mixer*
- *Extendable spray head*
- *Packing: full set (hose included)*

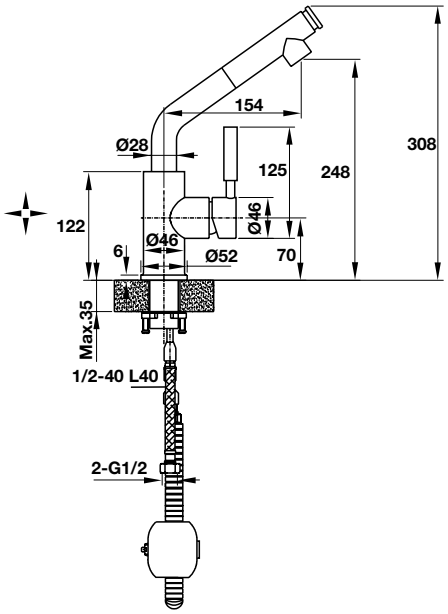

We reserve the right to alter specifications without notice. / *Kích thước và màu sắc sản phẩm có thể thay đổi mà không cần báo trước.*
Price is inclusive of 10% VAT. / *Giá đã bao gồm 10% VAT.*

VÒI BẾP HÄFELE TITUS HT-C281

HÄFELE TAP TITUS HT-C281

NEW

Art.No.	Price/ Giá (VAT)
570.51.030	2.990.000 VND

- Chất liệu: đồng bề mặt chrome
- Vòi nóng/ lạnh
- Đóng gói: trọn bộ (đã bao gồm dây cấp nước)

- *Material: brass chrome surface*
- *Cold & hot water mixer*
- *Packing: full set (hose included)*

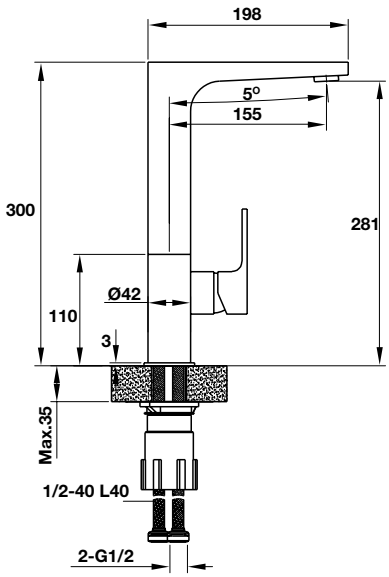

We reserve the right to alter specifications without notice. / *Kích thước và màu sắc sản phẩm có thể thay đổi mà không cần báo trước.*
Price is inclusive of 10% VAT. / *Giá đã bao gồm 10% VAT.*

VÒI BẾP BLANCO MIDA MÀU CHROME
BLANCO MIDA CHROME TAP

NEW

Art.No.	Price/ Giá (VAT)
569.04.240	4.990.000 VND

- Chất liệu: đồng bề mặt chrome
- Màu sắc: Inox
- Vòi nóng/ lạnh
- Đóng gói: trọn bộ (đã bao gồm dây cấp nước)

- *Material: brass chrome surface*
- *Color: stainless steel*
- *Cold & hot water mixer*
- *Packing: full set (hose included)*

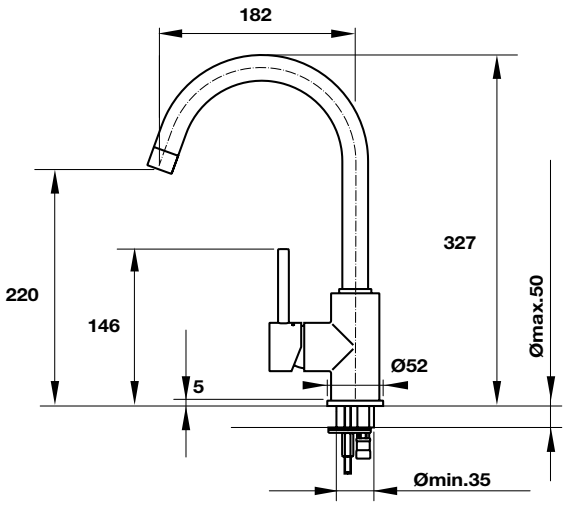

We reserve the right to alter specifications without notice. / *Kích thước và màu sắc sản phẩm có thể thay đổi mà không cần báo trước.*
Price is inclusive of 10% VAT. / *Giá đã bao gồm 10% VAT.*

VÒI BẾP HÄFELE AUGUSTUS HT-C202

HÄFELE TAP AUGUSTUS HT-C202

NEW

Art.No.	Price/ Giá (VAT)
570.51.010	3.490.000 VND

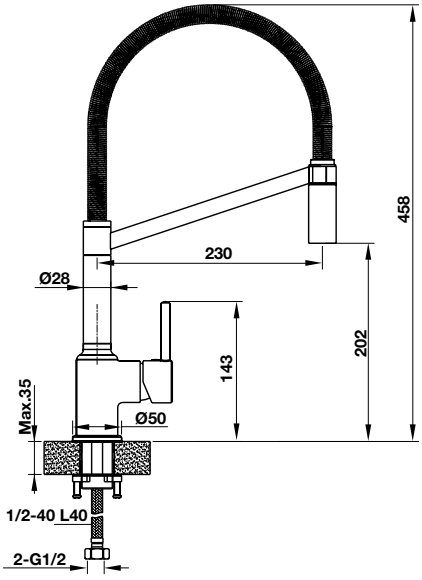

- Chất liệu: đồng bề mặt chrome
- Vòi nóng/ lạnh
- Đầu vòi có thể co giãn
- Đóng gói: trọn bộ (đã bao gồm dây cấp nước)

- *Material: brass chrome surface*
- *Cold & hot water mixer*
- *Flexible spray head*
- *Packing: full set (hose included)*

We reserve the right to alter specifications without notice. / *Kích thước và màu sắc sản phẩm có thể thay đổi mà không cần báo trước.*
Price is inclusive of 10% VAT. / *Giá đã bao gồm 10% VAT.*

VÒI BẾP HÄFELE AUGUSTUS HT-C194

HÄFELE TAP AUGUSTUS HT-C194

NEW

Art.No.	Price/ Giá (VAT)
570.51.020	2.990.000 VND

- Chất liệu: đồng bề mặt chrome
- Vòi nóng/ lạnh
- Đầu vòi rửa có thể kéo dài
- Đóng gói: trọn bộ (đã bao gồm dây cấp nước)

- *Material: brass chrome surface*
- *Cold & hot water mixer*
- *Extendable spray head*
- *Packing: full set (hose included)*

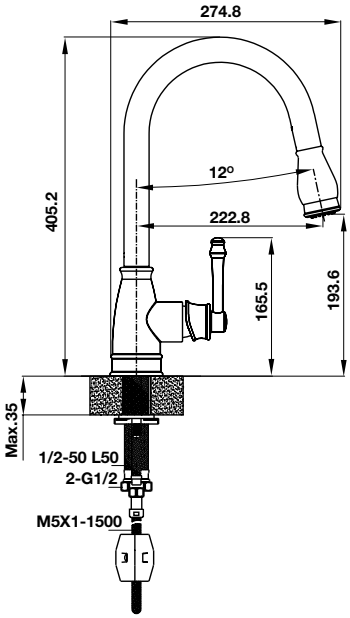

We reserve the right to alter specifications without notice. / *Kích thước và màu sắc sản phẩm có thể thay đổi mà không cần báo trước.*
Price is inclusive of 10% VAT. / *Giá đã bao gồm 10% VAT.*

VÒI BẾP HÄFELE AUGUSTUS HT-C250

HÄFELE TAP AUGUSTUS HT-C250

NEW

Art.No.	Price/ Giá (VAT)
570.51.000	2.990.000 VND

- Chất liệu: đồng bề mặt chrome
- Vòi nóng/ lạnh
- Đầu vòi rửa có thể kéo dài
- Đóng gói: trọn bộ (đã bao gồm dây cấp nước)

- *Material: brass chrome surface*
- *Cold & hot water mixer*
- *Extendable spray head*
- *Packing: full set (hose included)*

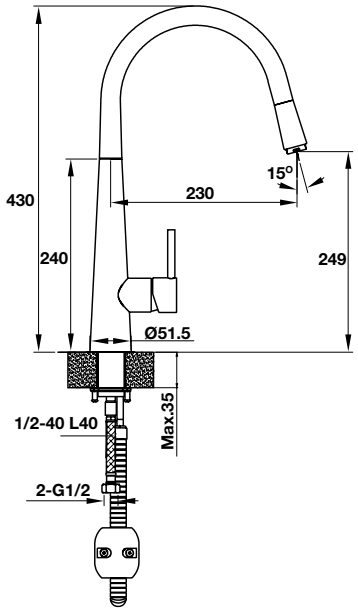

We reserve the right to alter specifications without notice. / *Kích thước và màu sắc sản phẩm có thể thay đổi mà không cần báo trước.*
Price is inclusive of 10% VAT. / *Giá đã bao gồm 10% VAT.*

VÒI BẾP HÄFELE AUGUSTUS HT-C201

HÄFELE TAP AUGUSTUS HT-C201

NEW

Art.No.	Price/ Giá (VAT)
570.50.280	2.490.000 VND

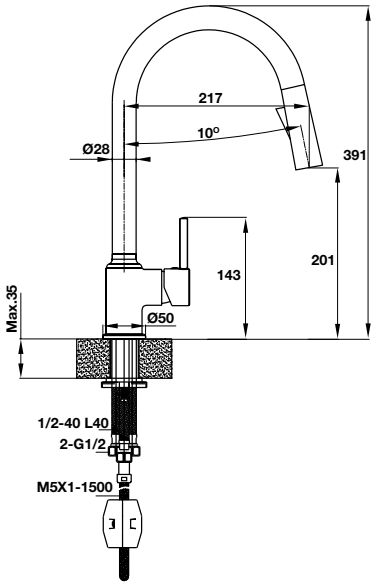

- Chất liệu: đồng bề mặt chrome
- Vòi nóng/ lạnh
- Đầu vòi rửa có thể kéo dài
- Đóng gói: trọn bộ (đã bao gồm dây cấp nước)

- *Material: brass chrome surface*
- *Cold & hot water mixer*
- *Extendable spray head*
- *Packing: full set (hose included)*

We reserve the right to alter specifications without notice. / *Kích thước và màu sắc sản phẩm có thể thay đổi mà không cần báo trước.*
Price is inclusive of 10% VAT. / *Giá đã bao gồm 10% VAT.*

VÒI BẾP HÄFELE AUGUSTUS HT-C220

HÄFELE TAP AUGUSTUS HT-C220

NEW

Art.No.	Price/ Giá (VAT)
570.51.290	1.990.000 VND

- Chất liệu: Bề mặt chrome
- Vòi nóng/ lạnh
- Đóng gói: trọn bộ

- *Material: Metal chrome surface*
- *Cold & hot water mixer*
- *Packing: full set*

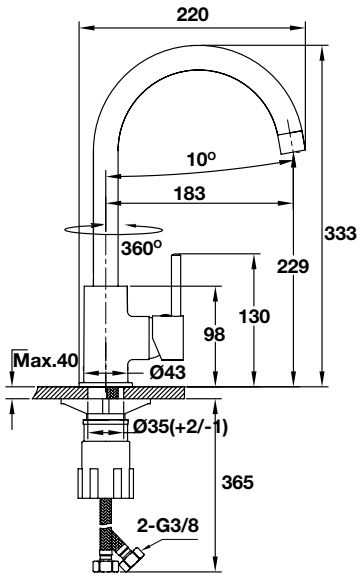

We reserve the right to alter specifications without notice. / *Kích thước và màu sắc sản phẩm có thể thay đổi mà không cần báo trước.*
Price is inclusive of 10% VAT. / *Giá đã bao gồm 10% VAT.*

VÒI BẾP HÄFELE HADRIAN HT-C156
HÄFELE TAP HADRIAN HT-C156

MADE IN EUROPE

Art.No.	Price/ Giá (VAT)
569.15.211	4.990.000 VND

- Chất liệu: bề mặt chrome
- Vòi nóng/ lạnh
- Đầu vòi rửa có thể kéo dài
- Đóng gói: trọn bộ (đã bao gồm dây cấp nước)

- *Material: brass chrome surface*
- *Cold & hot water mixer*
- *Extendable spray head*
- *Packing: full set (hose included)*

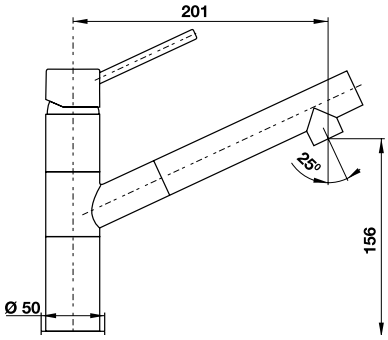

We reserve the right to alter specifications without notice. / *Kích thước và màu sắc sản phẩm có thể thay đổi mà không cần báo trước.*
Price is inclusive of 10% VAT. / *Giá đã bao gồm 10% VAT.*

VÒI BẾP HÄFELE HADRIAN HT-C135

HÄFELE TAP HADRIAN HT-C135

NEW

Art.No.	Price/ Giá (VAT)
570.50.270	990.000 VND

- Chất liệu: đồng bề mặt chrome
- Vòi nóng/ lạnh
- Đóng gói: trọn bộ (đã bao gồm dây cấp nước)

- *Material: brass chrome surface*
- *Cold & hot water mixer*
- *Packing: full set (hose included)*

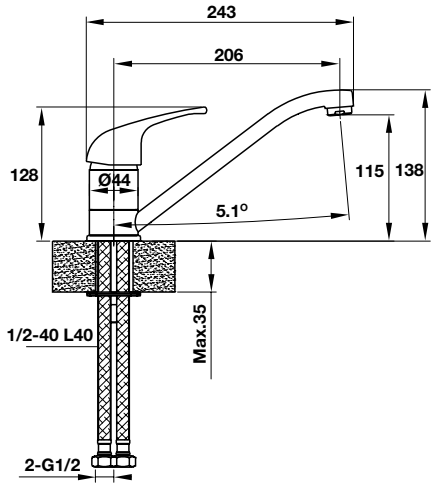

We reserve the right to alter specifications without notice. / *Kích thước và màu sắc sản phẩm có thể thay đổi mà không cần báo trước.*
Price is inclusive of 10% VAT. / *Giá đã bao gồm 10% VAT.*

MARCUS - THẾ HỆ MỚI CỦA VÒI BẾP

IT'S A WHOLE NEW KIND OF KITCHEN TAP!

KHI SỰ TIỆN LỢI ĐƯỢC ƯU TIÊN HÀNG ĐẦU, VÒI BẾP THẾ HỆ MỚI ĐƯỢC SẢN XUẤT VỚI SỰ TINH TẾ ĐẾN TỪNG CHI TIẾT.

TAKE THE CONVENIENCE OF YOUR KITCHEN TO THE NEXT LEVEL.

> Thiết kế trang nhã, hiện đại
> Có thể xoay 360°, giúp việc dọn rửa thêm dễ dàng
> Nhiệt độ nước cao nhất đến 90°C.
> Đĩa sứ chia nước bền bỉ, vượt qua thử nghiệm vận hành 500.000 lần liên tục

> Elegant & modern look
> 360° turning for utmost easy cleaning
> Highest water temperature is 90°C
> Stable & durable cartridge (passes test of 500,000 times)

Đặc biệt: có thêm đầu vòi nước xả nhẹ như vòi nước uống, có thể được lắp kết hợp với thiết bị lọc nước tại vòi.

A soft-flow aerator suitable to be integrated with a water filter.

VÒI BẾP HÄFELE MARCUS HT-C244

HÄFELE TAP MARCUS HT-C244

NEW

Art.No.	Price/ Giá (VAT)
570.51.070	4.990.000 VND

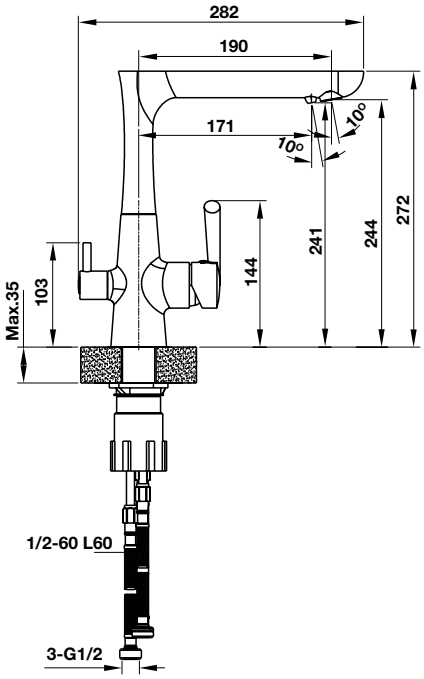

- Chất liệu: đồng bề mặt chrome
- Vòi nóng/ lạnh
- Tích hợp đường nước uống
- Đóng gói: trọn bộ (đã bao gồm dây cấp nước)

- *Material: brass chrome surface*
- *Cold & hot water mixer*
- *Drinkable water supply*
- *Packing: full set (hose included)*

We reserve the right to alter specifications without notice. / *Kích thước và màu sắc sản phẩm có thể thay đổi mà không cần báo trước.*
Price is inclusive of 10% VAT. / *Giá đã bao gồm 10% VAT.*

VÒI BẾP HÄFELE MARCUS HT-C271

HÄFELE TAP MARCUS HT-C271

NEW

Art.No.	Price/ Giá (VAT)
570.51.060	4.490.000 VND

- Chất liệu: đồng bề mặt chrome
- Vòi nóng/ lạnh
- Tích hợp đường nước uống
- Đóng gói: trọn bộ (đã bao gồm dây cấp nước)

- *Material: brass chrome surface*
- *Cold & hot water mixer*
- *Drinkable water supply*
- *Packing: full set (hose included)*

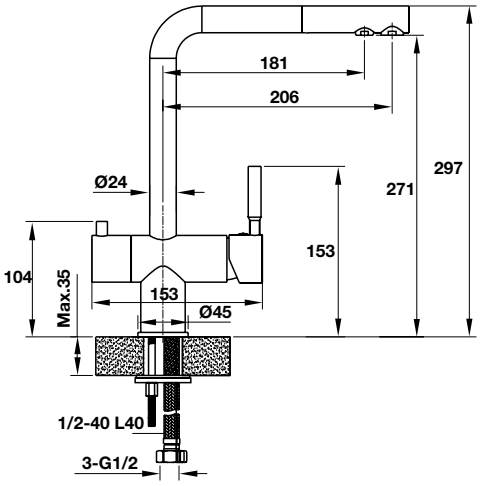

We reserve the right to alter specifications without notice. / *Kích thước và màu sắc sản phẩm có thể thay đổi mà không cần báo trước.*
Price is inclusive of 10% VAT. / *Giá đã bao gồm 10% VAT.*

VÒI BẾP HÄFELE MARCUS HT-C285

HÄFELE TAP MARCUS HT-C285

NEW

Art.No.	Price/ Giá (VAT)
570.51.050	3.990.000 VND

- Chất liệu: đồng bề mặt chrome
- Vòi nóng/ lạnh
- Tích hợp đường nước uống
- Đóng gói: trọn bộ (đã bao gồm dây cấp nước)

- *Material: brass chrome surface*
- *Cold & hot water mixer*
- *Drinkable water supply*
- *Packing: full set (hose included)*

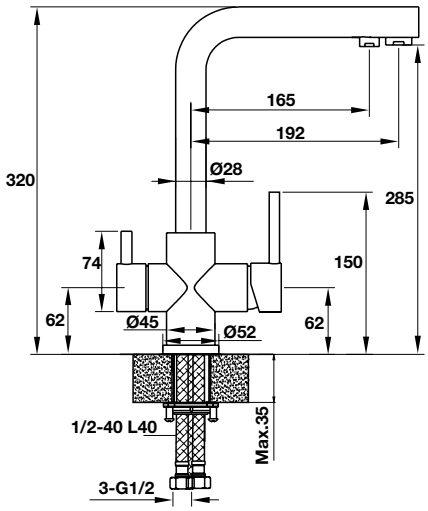

We reserve the right to alter specifications without notice. / *Kích thước và màu sắc sản phẩm có thể thay đổi mà không cần báo trước.*
Price is inclusive of 10% VAT. / *Giá đã bao gồm 10% VAT.*

VÒI LẠNH.

COLD WATER TAPS

FOR WHEN YOU ONLY NEED ONE

VÒI BẾP HÄFELE AUGUSTUS HT-C255

HÄFELE TAP AUGUSTUS HT-C255

NEW

Art.No.	Price/ Giá (VAT)
570.52.281	1.490.000 VND

- Chất liệu: đồng bề mặt chrome
- Vòi lạnh
- Đóng gói: chưa bao gồm dây cấp nước

- *Material: brass chrome surface*
- *Cold water tap*
- *Packing: hose excluded*

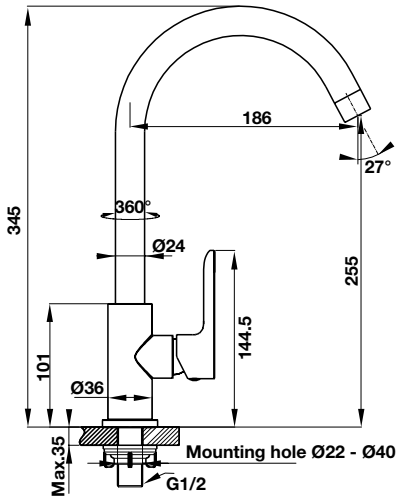

We reserve the right to alter specifications without notice. / *Kích thước và màu sắc sản phẩm có thể thay đổi mà không cần báo trước.*
Price is inclusive of 10% VAT. / *Giá đã bao gồm 10% VAT.*

BÍ QUYẾT CHỌN MUA BỀ MẶT BẾP

HOW TO CHOOSE YOUR COUNTERTOP?

Lựa chọn bề mặt bếp là một thử thách lớn trong xây dựng và thiết kế bếp, do chi phí thay mới không hề nhỏ. Những bí quyết sau đây sẽ giúp bạn lựa chọn sản phẩm phù hợp trong vô số các bề mặt bếp có tại Häfele.

To choose a right countertop is a big challenge when designing your kitchen, as replacement is not cheap. The following tips will help you find a suitable countertop from many options offered by Häfele.

THIẾT KẾ BẾP
KITCHEN DESIGN

Là một trong những yếu quan trọng định hình nên phong cách cho gian bếp của bạn, bề mặt bếp cần phù hợp với màu sắc của tủ bếp, tường bếp cũng như sàn bếp.

Tùy theo sở thích cá nhân, bạn có thể chọn bề mặt bếp có màu sắc đối lập với xung quanh để tạo ấn tượng nổi bật như tủ bếp màu trắng với bề mặt màu đen, hoặc tủ gỗ sắc đỏ kết hợp với bề mặt xanh lá pha xám. Ngược lại, bề mặt bếp có cùng tông màu với tủ bếp hoặc tường bếp (chỉ khác nhau về sắc thái) sẽ tạo cảm giác trang nhã, đầy phong cách.

An important factor defining the style of your kitchen, the countertop must suit the colors of your cabinetry, backsplash and flooring.

For a striking look, the color of your countertop can be a contrast to surrounding ones like a black countertop and white cabinetry, or a grey-green countertop with red wooden cabinetry. Or, you can choose a countertop of the same color as cabinetry or backsplash but on a different shade for an elegant style.

VẬT LIỆU CỦA BỀ MẶT BẾP
COUNTERTOP MATERIALS

Häfele hiện đang phân phối bề mặt bếp bằng đá thạch anh tổng hợp và ván phủ melamine. Đây là những vật liệu hiện đại được ưa chuộng nhờ sở hữu nhiều ưu điểm vượt trội so với vật liệu truyền thống như đa dạng màu sắc và hoa văn, độ bền cao, dễ thi công và bảo quản v.v.
Trong đó, đá thạch anh tái hiện các vân đá cẩm thạch, mang đến cho gian bếp vẻ ngoài sang trọng, hiện đại. Ngược lại, ván phủ melamine tái hiện chân thực các bề mặt thông dụng như gỗ sồi, bê tông và kim loại, cho phép bạn tạo nên không gian bếp năng động và cá tính.

Häfele is currently distributing countertops made of quartz and melamine-faced boards. The new materials are favored for their remarkable features compared to traditional materials, including a fantastic variety of colors and patterns, high durability, easy fabrication and low maintenance.

Of the two materials, quartz countertops recreate the looks of marble, giving your kitchen a touch of luxury and modernity. Meanwhile, melamine-faced boards come with many conventional textures such as oak, concrete and metal, helping you create a dynamic and stylish kitchen.

GIẢI PHÁP VẬT LIỆU TOÀN DIỆN CHO NỘI THẤT: ĐỘT PHÁ TỪ THẨM MỸ ĐẾN CHẤT LƯỢNG

TOTAL MATERIAL SOLUTION FOR FURNITURE: FROM AESTHETICS TO QUALITY

Dù là hoa văn gỗ sồi cổ điển tinh tế, bề mặt kim loại hiện đại cá tính, hay vân đá trắng sang trọng nền nã; dù là những tông màu thời thượng hay những sắc màu độc đáo như đỏ Burgundy, Mocha, Champange; bề mặt bóng mờ hay bóng gương… dải vật liệu cao cấp từ Hafele đều sẽ đáp ứng được mọi nhu cầu sáng tạo trong thiết kế nội thất từ không gian bếp, tủ quần áo, đến cả nội thất văn phòng với vẻ đẹp thẩm mỹ & độ bền vượt trội.

Whether it's changeable naturalness and timeless elegance in stone, aesthetic appeal with light-flooded colour tones or opulent compositions with Burgundy, Mocha, Champagne, or natural oak surfaces; whether the coolness and modernity of metal, the matt or gloss finishes… the innovative material range from Hafele will meet diversified demands of furniture design for kitchens, wardrobes, and even offices with the combination of extreme durability and an endless variety of design possibilities.

BỘ SƯU TẬP MFC CỦA EGGER - SỰ PHỐI HỢP HOÀN HẢO CỦA MÀU SẮC, VẬT LIỆU VÀ NHỮNG BIẾN THỂ CỦA GỖ

EGGER'S MFC COLLECTION THE PERFECT COMBINATION OF COLORS, SURFACES AND VARIATIONS OF WOODS

Là một trong những nhà sản xuất vật liệu gỗ hàng đầu thế giới với trụ sở chính tại Áo, ván MFC và laminate của Egger không những tái hiện chân thực và sống động bề mặt của nhiều loại vật liệu trong tự nhiên mà còn mang chất lượng vượt trội khi được sản xuất 100% tại Áo và đạt chuẩn E1 của Châu Âu về nồng độ formaldehyde trong gỗ.

As one of the leading wood-based material suppliers in the world, Egger brings in the innovative MFCs and laminate produced with cutting-edge and environmental-friendly technology, meeting the European standards E1 of formaldehyde level in wood-based materials.

ĐÁ THẠCH ANH CAESARSTONE - VẺ ĐẸP TỰ NHIÊN MẠNH MẼ & KHOÁNG ĐẠT

CAESARSTONE - THE ROBUST & LIBERAL BEAUTY OF NATURE

Nhờ thành phần gồm ít nhất 93% thạch anh tự nhiên, chất tạo màu hữu cơ và nhựa polymer cao cấp, đá Caesarstone mang vẻ đẹp độc đáo cùng độ bền và khả năng chịu lực của thạch anh. Tuy nhiên, khác với đá tự nhiên, sản phẩm không bị các lỗ li ti dễ gây ố màu và không đòi hỏi nhiều thời gian và công sức bảo dưỡng.

Made of 93% natural quartz and a small amount of organic color pigments and enhanced polymer resins, Caesrastone owns the exceptional beauty, strength and durability of quartz while being non-porous and requiring little maintenance.

NHÔM ALUSPLASH - KHOÁC ÁO MỚI CHO TƯỜNG BẾP

ALUSPLASH - REDEFINING KITCHEN SPLASH BACK

Bề mặt bóng như gương nhưng không dễ vỡ như kính, đây là lựa chọn thay thế lý tưởng cho các vật liệu tường bếp truyền thống như kính, sơn, gạch men nhờ vào khả năng chống cháy, chịu nhiệt & chịu ẩm vượt trội. Hơn nữa, AluSplash còn dễ lắp đặt, dễ vệ sinh & bảo dưỡng. Với nhiều lựa chọn màu sắc, tường bếp AluSplash là điểm nhấn hiện đại cho mọi không gian bếp.

An aluminum-based splashback and wall panel, AluSplash is an ideal alternative to glass, paint and tile splashbacks with resistance to fire, steam & water. It is also affordable, easy to install, clean and maintain and provides a wide range of color options.

CHỨNG NHẬN CHẤT LƯỢNG

QUALITY CERTIFICATES

qualityaustria

SYSTEMZERTIFIZIERT

ISO 9001:2008 NR.00184/0

CHỨNG NHẬN CHẤT LƯỢNG CỦA TỔ CHỨC QUALITY AUSTRIA

QUALITY CERTIFICATED BY QUALITY AUSTRIA

Quality Austria là công ty dẫn đầu nước Áo trong việc cấp các giấy phép, chứng chỉ sản phẩm và hệ thống, kèm theo các dịch vụ liên quan tới hệ thống quản lý tập trung về chất lượng, môi trường, độ an toàn,... của sản phẩm.

Quality Austria is the leading Austrian contact for System and Product certification, verification and validation based on quality, environmental, safety and OH&S (occupational health and safety) management.

CHỨNG NHẬN CHẤT LƯỢNG CỦA IQ NET MANEGEMENT SYSTEM

IQ NET MANEGEMENT SYSTEM

IQNet là mạng lưới chứng nhận quốc tế lớn nhất thế giới hiện nay, thành lập vào năm 1990. Các chứng nhận của IQNet được các công ty, tổ chức trên toàn thế giới sử dụng để đánh giá chất lượng cụ thể của sản phẩm.

IQNet is the world's largest network of leading certification bodies. The IQNet certificates are used by companies and organizations worldwide to testify that they are certified in a particular standard (as ISO 9001, ISO14001 or any other).

Chứng nhận UL

UL CERTIFICATION

UL là một công ty an toàn khoa học độc lập toàn cầu cung cấp chuyên môn trên khắp năm nghành chiến lược quan trọng: Sản phẩm An toàn, Môi trường, Cuộc sống & Y tế, Đại học và Giám định.

UL is a global independent safety science company offering expertise across five key strategic business: Product Safety, Envvironment, Life & Health, University and Verification Services.

TỔNG QUAN BẢO HÀNH

WARRANTY OVERVIEW

BỀ MẶT BẾP / COUNTERTOPS

10 YEARS

10 năm bảo hành dành cho bề mặt bếp bằng đá Caesarstone

Bề mặt bếp bằng đá Caesarstone đáp ứng đầy đủ các tiêu chuẩn nghiêm ngặt của Châu Âu liên quan đến quá trình sản xuất, từ việc mua nguyên liệu đầu vào đến khâu kiểm tra chất lượng cuối cùng. Đội ngũ nhân viên có tay nghề cao và được đào tạo chuyên nghiệp đảm bảo sản phẩm mang chất lượng đầu ngành khó ai sánh kịp.

10-year general warranty of countertops made with Caesarstone slabs

Countertops made with Caesarstone quartz slabs comply with Europe's rigorous standards for all manufacturing processes, from material purchase to the very last check of quality control. Skilled workers also help guarantee a quality unrivaled within the industry.

HÄFELE

10

TEN YEARS WARRANTY

ĐÁ THẠCH ANH / QUARTZ

RAVEN 4120
Art.No.: 562.59.907

> Độ dày / Thickness: 20 mm
> Kích thước / Dimension: 3060 x 1440 mm
> **Giá / Price (VND/PC): 20.755.000 / tấm**

ORGANIC WHITE 4600
Art.No.: 562.59.914

> Độ dày / Thickness: 20 mm
> Kích thước / Dimension: 3060 x 1440 mm
> **Giá / Price (VND/PC): 20.755.000 / tấm**

WHITE ATTICA 5143
Art.No.: 562.59.923

> Độ dày / Thickness: 20 mm
> Kích thước / Dimension: 3060 x 1440 mm
> **Giá / Price (VND/PC): 32.090.000 / tấm**

SHITAKE 4230
Art.No.: 562.59.910

> Độ dày / Thickness: 20 mm
> Kích thước / Dimension: 3060 x 1440 mm
> **Giá / Price (VND/PC): 20.755.000 / tấm**

BUTTERMILK 4220
Art.No.: 562.59.909

> Độ dày / Thickness: 20 mm
> Kích thước / Dimension: 3060 x 1440 mm
> **Giá / Price (VND/PC): 20.755.000 / tấm**

We reserve the right to alter specifications without notice. / *Kích thước và màu sắc sản phẩm có thể thay đổi mà không cần báo trước.*
Price is inclusive of 10% VAT. / *Giá đã bao gồm 10% VAT.*

ĐÁ THẠCH ANH / QUARTZ

VANILLA NOIR 5100
Art.No.: 562.59.917

> Độ dày / Thickness: 20 mm
> Kích thước / Dimension: 3060 x 1440 mm
> **Giá / Price (VND/PC): 32.090.000 / tấm**

SNOW 2141
Art.No.: 562.59.901

> Độ dày / Thickness: 20 mm
> Kích thước / Dimension: 3060 x 1440 mm
> **Giá / Price (VND/PC): 20.755.000 / tấm**

CALACATTA NUVO 5131
Art.No.: 562.59.921

> Độ dày / Thickness: 20 mm
> Kích thước / Dimension: 3060 x 1440 mm
> **Giá / Price (VND/PC): 65.712.000 / tấm**

OYSTER 4030
Art.No.: 562.59.906

> Độ dày / Thickness: 20 mm
> Kích thước / Dimension: 3060 x 1440 mm
> **Giá / Price (VND/PC): 20.755.000 / tấm**

COSMOPOLITAN WHITE 5130
Art.No.: 562.59.920

> Độ dày / Thickness: 20 mm
> Kích thước / Dimension: 3060 x 1440 mm
> **Giá / Price (VND/PC): 32.090.000 / tấm**

We reserve the right to alter specifications without notice. / *Kích thước và màu sắc sản phẩm có thể thay đổi mà không cần báo trước.*
Price is inclusive of 10% VAT. / *Giá đã bao gồm 10% VAT.*

EGGER

BỀ MẶT LÀM VIỆC MỖI NGÀY CỦA BẠN
YOUR EVERYDAY WORK SURFACE.

> Thành phần của mặt bàn Egger là ván chống ẩm Europan E1 kết hợp với tấm trang trí bề mặt của Egger

> Chịu được sự va đập mạnh, chống trầy và kháng nhiệt

> Chống ố và dễ dàng lau chùi

> Độ bền màu: khi so sánh với gỗ thật, bàn Egger có độ phai màu và thay đổi màu ít hơn khi tiếp xúc với ánh nắng trực tiếp.

> EGGER worktop are composite elements consisting of Europan E1 raw board, bonded with decorative egger laminate

> High impact resistance, scratch resistance and Heat resistance

> Stain resistant and easy to clean

> Light fastness: Compared to real timber, our laminate worktops are significantly less prone to fading and changes in colour from exposure to direct sunlight.

MẶT BÀN EGGER / LAMINATE WORKTOP

Ứng dụng

> Nội thất: tường bếp, bề mặt làm việc v.v.
> Khu vực công cộng: văn phòng, bệnh viện, khách sạn và quầy giao dịch tại cửa hàng v.v.

Đặc điểm

> Chống ố màu, chịu nhiệt và lực
> Dễ vệ sinh và tu sửa các vết trầy, nứt và cắt
> Không độc hại
> Giá phải chăng
> Màu sắc và họa tiết đồng nhất xuyên suốt tấm đá
> Dễ tạo một tấm đá lớn, liền mạch từ các tấm nhỏ hơn bằng keo

Applications

> Home interior: kitchen splashbacks, countertops ...
> Public places: offices, hospitals, hotels, store counters ...

Features

> Resistant to stains, heat and impact
> Easy to clean and repair scratches, cracks and cuts
> Non-toxic
> Affordable
> Consistent patterns and colors throughout each sheet
> Easy to make a large and seamless sheet by gluing smaller ones

We reserve the right to alter specifications without notice. / *Kích thước và màu sắc sản phẩm có thể thay đổi mà không cần báo trước.*
Price is inclusive of 10% VAT. / *Giá đã bao gồm 10% VAT.*

MẶT BÀN EGGER / LAMINATE WORKTOP

NATURAL HALIFAX OAK
Art.No.: 562.65.046

> Độ dày / Thickness: 38 mm
> Kích thước / Dimension: 600 x 4100mm
> **Giá / Price (VND/PC): 4.779.000 / tấm**
> **Giá / Price (Cắt theo KT): 2.928.000 /mét dài**
> Chỉ dán cạnh tham khảo/Edge-banding for reference H1180: 25m x 43 x 1.5mm - Art.No.: 757.60.200
> **Giá / Price (VND/PC): 853.000 / cuộn**

LIGHT GREY CHICAGO CONCRETE
Art.No.: 562.65.066

> Độ dày / Thickness: 38 mm
> Kích thước / Dimension: 600 x 4100mm
> **Giá / Price (VND/PC): 2.279.000 / tấm**
> **Giá / Price (Cắt theo KT): 1.495.000 /mét dài**
> Chỉ dán cạnh tham khảo/Edge-banding for reference F186: 25m x 43 x 1.5mm - Art.No.: 757.60.202
> **Giá / Price (VND/PC): 853.000 / cuộn**

DARK GREY CHICAGO CONCRETE
Art.No.: 562.65.056

> Độ dày / Thickness: 38 mm
> Kích thước / Dimension: 600 x 4100mm
> **Giá / Price (VND/PC): 2.279.000 / tấm**
> **Giá / Price (Cắt theo KT): 1.495.000 /mét dài**
> Chỉ dán cạnh tham khảo/Edge-banding for reference F187: 25m x 43 x 1.5mm - Art.No.: 757.60.201
> **Giá / Price (VND/PC): 853.000 / cuộn**

We reserve the right to alter specifications without notice. / *Kích thước và màu sắc sản phẩm có thể thay đổi mà không cần báo trước.*
Price is inclusive of 10% VAT. / *Giá đã bao gồm 10% VAT.*

ALUSPLASH

KHOÁC ÁO MỚI CHO TƯỜNG
YOUR SPLASHBACK, REDEFINED

Là tấm ốp tường bằng nhôm với bề mặt bóng gương, AluSplash® là lựa chọn thay thế lý tưởng cho kính, sơn và gạch để ốp tường với khả năng chống cháy, chịu hơi nóng và nước. Bên cạnh đó, AluSplash® còn dễ lắp đặt, vệ sinh và bảo dưỡng cùng giá thành cạnh tranh.

Đặc biệt, sự đa dạng về màu sắc của sản phẩm sẽ giúp không gian sống của bạn thêm hiện đại và tinh tế.

An aluminum-based splashback and wall panel, AluSplash® is an ideal alternative to glass, paint and tile splashbacks with resistance to fire, steam and water. It is also affordable, easy to install, clean and maintain.

Available in a wide range of vibrant and earthy colors, the high gloss panel can give your space a sleek and contemporary look.

TẤM ỐP TƯỜNG BẾP / ALUMINIUM SPLASHBACK

ALUSPLASH - TẤM ỐP ĐA NĂNG, ĐA DỤNG

Sở hữu nhiều ưu điểm, AluSplash là giải pháp cho các ứng dụng khác nhau:

> Tường bếp
> Đảo bếp & quầy bar
> Khu vực nấu nướng ngoài trời
> Tường phòng tắm
> Tường phía sau chậu rửa mặt
> Xung quanh gương
> Phòng giặt ủi
> Tường nội thất làm điểm nhấn
> Xung quanh khu spa
> Nội thất cửa hàng & khu vực trưng bày
> Trang bị cho dự án thương mại & bán lẻ
> Hệ thống cửa trượt cho tủ quần áo

BẮT NHỊP XU HƯỚNG THIẾT KẾ, NGAY TỪ TƯỜNG BẾP

Không chỉ là tấm chắn bảo vệ tường và tủ khỏi hơi nóng, độ ẩm và vết bẩn, tấm ốp tường còn tạo nên tính cách và điểm nhấn cho không gian bếp.
Cùng với xu hướng bếp hòa trộn vào không gian phòng khách, các tấm ốp tường bếp bóng gương càng trở nên phổ biến đối với nhiều chuyên gia và người tiêu dùng, nhờ khả năng tăng hiệu quả của thiết kế bếp mở.
Trong đó, tường bếp màu trắng mang phong cách cổ điển là lựa chọn phổ biến của nhiều người. Hoặc bạn cũng có thể chọn một tấm ốp màu để không gian thêm cá tính mà không phải tốn nhiều chi phí.

ALUSPLASH - A MULTI-PURPOSE PANEL

Coming with a lot of advantages, AluSplash is suitable for different applications:

> Kitchen splashbacks
> Kitchen Island & Bar Backs
> Alfresco and BBQ splashbacks
> Shower wall panels & Shower recess
> Vanity splashbacks
> Mirror surrounds
> Laundry splashbacks
> Feature Walls
> Spa Surroundings
> Shop fitting and Displays
> Commercial & Retail fit outs
> Sliding wardrobe door system

YOUR KITCHEN STAYS IN STYLE, STARTING FROM SPLASHBACK

Splashbacks bring functionality and style into your kitchen, protecting walls and cabinetry from moisture, heat and grime, and at the same time adding personality and character to the kitchen space.
As open-plan kitchen blending into the main living room becomes more and more popular, mirror-like splashbacks that can increase the new design's impacts are now a favorite among professionals and homeowners.
In fact, white glass units - a style classic - are the most popular choice for kitchens. Or you can choose a colored splashback to make a design statement at a fraction of the cost.

TẤM ỐP TƯỜNG BẾP / ALUMINIUM SPLASHBACK

An toàn, Vệ sinh & Yêu cầu bảo dưỡng thấp

> Không cần trát vôi và không bị lỗ li ti.
> Dễ lau sạch vết bẩn bằng vải sợi microfiber.
> Sơn bề mặt không độc hại và không chứa chì.
> Không dễ vỡ hoặc nứt như kính.
> Dễ vệ sinh và bảo dưỡng.

> Safe, hygienic & low maintenance
> Grout free and non-porous.
> Dirt and grime can be easily wiped and cleaned with a microfiber cloth.
> Non-toxic and Lead-free paint surface.
> Will not shatter or crack like glass.
> Easy to clean and maintain.

> Thích hợp với tất cả các bếp (Chống cháy)
> Chống cháy và an toàn để ốp đằng sau bếp gas, không giống như tường ốp bằng nhựa Acrylic
> Thích hợp để ốp đằng sau tất cả các bếp thông dụng
> Đảm bảo khoảng cách 30 mm từ cạnh bếp

> Compatible with all cooktops (Fire rated)
> Fire rated and safe to use behind gas cooktops, unlike acrylic splashbacks.
> Maintain a 30mm / 1.18” distance from the edge of the cooktops.
> Suitable for all common kitchen splashbacks.

> Lắp đặt Dễ dàng & Nhanh chóng
> Không đòi hỏi dịch vụ lắp đặt chuyên nghiệp, tốn kém
> Gia công dễ dàng bằng dụng cụ làm gỗ thông thường
> Có thể lắp đặt nhanh gấp 3 lần so với tường ốp gạch lát
> Có thể ốp lên tường mới hoặc cũ
> Có thể bẻ cong ở góc để có vẻ ngoài liền mạch
> Dễ xử lý, bẻ, gập và cắt
> Dễ cắt lỗ phù hợp với ổ cắm điện

> Quick & Easy to install
> Does not require expensive professional installation.
> Fabricate with normal wood working tools.
> Can be installed 3 times faster than tile splashbacks.
> Can be installed over new or existing wall finishes.
> Can be bent around corners to give a smooth and joint-free finish.
> Easy to process, bend, fold and cut.
> Easy to make cut-outs for electrical sockets.

ECO

> Thân thiện với môi trường
> 100% tái sử dụng được sau khi sử dụng
> Không độc hại và không chứa chì
> Sử dụng ít năng lượng để sản xuất hơn so với tường ốp bằng kính
> Không thải khí nhà kính trong quá trình sản xuất

> Eco-friendly
> 100% post-consumer recyclable.
> Non-toxic and Lead-free.
> Requires less energy to produce than glass splashbacks.
> No emissions of greenhouse gases during production.

> Chống nước & hơi nước
> Là lựa chọn lý tưởng cho tường nhà tắm, phòng tắm và ốp đằng sau chậu rửa

> Steam & water resistant
> Ideal panel for bathroom walls, shower surrounds and vanity splashbacks.

TẤM ỐP TƯỜNG BẾP / ALUMINIUM SPLASHBACK

OLIVE GREEN / SPACE SILVER
Art.No.: 564.53.102

- Độ dày/ Thickness: 4.0 mm
- Kích thước/ Dimension: Cao/ Height 1500mm x Dài/ Length 3100mm
- 2 màu gia công khác nhau ở 2 bề mặt/ Dual finish - different colors on 2 sides
- Chất liệu nhôm có lõi chống cháy/ Aluminium with fire-resistant core
- **Giá/ Price** (theo tấm kích thước như trên/ per sheet): **7.394.000 VND/ tấm**
- **Giá/ Price** (theo mét dài không gồm lắp đặt/ per running meter excl. installation): **2.000.000 VND** (Cao/Height 750mm)
- **Giá / Price** (theo mét dài gồm lắp đặt tại TP. HCM & Hà Nội/ per running meter incl. installation in HCMC & Hanoi): **2.500.000 VND** (Cao/ Height 750mm)

OCEAN WAVE / JUICY RED
Art.No.: 564.53.192

- Độ dày/ Thickness: 4.0 mm
- Kích thước/ Dimension: Cao/ Height 1500mm x Dài/ Length 3100mm
- 2 màu gia công khác nhau ở 2 bề mặt/ Dual finish - different colors on 2 sides
- Chất liệu nhôm có lõi chống cháy/ Aluminium with fire-resistant core
- **Giá/ Price** (theo tấm kích thước như trên/ per sheet): **7.394.000 VND/ tấm**
- **Giá/ Price** (theo mét dài không gồm lắp đặt/ per running meter excl. installation): **2.000.000 VND** (Cao/Height 750mm)
- **Giá / Price** (theo mét dài gồm lắp đặt tại TP. HCM & Hà Nội/ per running meter incl. installation in HCMC & Hanoi): **2.500.000 VND** (Cao/ Height 750mm)

TOTALLY TEAL / ASH BROWN
Art.No.: 564.53.112

- Độ dày/ Thickness: 4.0 mm
- Kích thước/ Dimension: Cao/ Height 1500mm x Dài/ Length 3100mm
- 2 màu gia công khác nhau ở 2 bề mặt/ Dual finish - different colors on 2 sides
- Chất liệu nhôm có lõi chống cháy/ Aluminium with fire-resistant core
- **Giá/ Price** (theo tấm kích thước như trên/ per sheet): **7.394.000 VND/ tấm**
- **Giá/ Price** (theo mét dài không gồm lắp đặt/ per running meter excl. installation): **2.000.000 VND** (Cao/Height 750mm)
- **Giá / Price** (theo mét dài gồm lắp đặt tại TP. HCM & Hà Nội/ per running meter incl. installation in HCMC & Hanoi): **2.500.000 VND** (Cao/ Height 750mm)

WINTER DREAM / SILVER BRUSHED
Art.No.: 564.53.172

- Độ dày/ Thickness: 4.0 mm
- Kích thước/ Dimension: Cao/ Height 1500mm x Dài/ Length 3100mm
- 2 màu gia công khác nhau ở 2 bề mặt/ Dual finish - different colors on 2 sides
- Chất liệu nhôm có lõi chống cháy/ Aluminium with fire-resistant core
- **Giá/ Price** (theo tấm kích thước như trên/ per sheet): **7.394.000 VND/ tấm**
- **Giá/ Price** (theo mét dài không gồm lắp đặt/ per running meter excl. installation): **2.000.000 VND** (Cao/Height 750mm)
- **Giá / Price** (theo mét dài gồm lắp đặt tại TP. HCM & Hà Nội/ per running meter incl. installation in HCMC & Hanoi): **2.500.000 VND** (Cao/ Height 750mm)

We reserve the right to alter specifications without notice. / *Kích thước và màu sắc sản phẩm có thể thay đổi mà không cần báo trước.*
Price is inclusive of 10% VAT. / *Giá đã bao gồm 10% VAT.*

TẤM ỐP TƯỜNG BẾP / ALUMINIUM SPLASHBACK

FRIST FROST / STARDUST BLACK
Art.No.: 564.53.142

- Độ dày/ Thickness: 4.0 mm
- Kích thước/ Dimension: Cao/ Height 1500mm x Dài/ Length 3100mm
- 2 màu gia công khác nhau ở 2 bề mặt/ Dual finish - different colors on 2 sides
- Chất liệu nhôm có lõi chống cháy/ Aluminium with fire-resistant core
- **Giá/ Price** (theo tấm kích thước như trên/ per sheet): **7.394.000 VND/ tấm**
- **Giá/ Price** (theo mét dài không gồm lắp đặt/ per running meter excl. installation): **2.000.000 VND** (Cao/Height 750mm)
- **Giá / Price** (theo mét dài gồm lắp đặt tại TP. HCM & Hà Nội/ per running meter incl. installation in HCMC & Hanoi): **2.500.000 VND** (Cao/ Height 750mm)

ARCTIC WHITE / GRAPHITE GREY
Art.No.: 564.53.182

- Độ dày/ Thickness: 4.0 mm
- Kích thước/ Dimension: Cao/ Height 1500mm x Dài/ Length 3100mm
- 2 màu gia công khác nhau ở 2 bề mặt/ Dual finish - different colors on 2 sides
- Chất liệu nhôm có lõi chống cháy/ Aluminium with fire-resistant core
- **Giá/ Price** (theo tấm kích thước như trên/ per sheet): **7.394.000 VND/ tấm**
- **Giá/ Price** (theo mét dài không gồm lắp đặt/ per running meter excl. installation): **2.000.000 VND** (Cao/Height 750mm)
- **Giá / Price** (theo mét dài gồm lắp đặt tại TP. HCM & Hà Nội/ per running meter incl. installation in HCMC & Hanoi): **2.500.000 VND** (Cao/ Height 750mm)

RUBY SCARLET/ SANDY STEPS
Art.No.: 564.53.122

- Độ dày/ Thickness: 4.0 mm
- Kích thước/ Dimension: Cao/ Height 1500mm x Dài/ Length 3100mm
- 2 màu gia công khác nhau ở 2 bề mặt/ Dual finish - different colors on 2 sides
- Chất liệu nhôm có lõi chống cháy/ Aluminium with fire-resistant core
- **Giá/ Price** (theo tấm kích thước như trên/ per sheet): **7.394.000 VND/ tấm**
- **Giá/ Price** (theo mét dài không gồm lắp đặt/ per running meter excl. installation): **2.000.000 VND** (Cao/Height 750mm)
- **Giá / Price** (theo mét dài gồm lắp đặt tại TP. HCM & Hà Nội/ per running meter incl. installation in HCMC & Hanoi): **2.500.000 VND** (Cao/ Height 750mm)

We reserve the right to alter specifications without notice. / *Kích thước và màu sắc sản phẩm có thể thay đổi mà không cần báo trước.*
Price is inclusive of 10% VAT. / *Giá đã bao gồm 10% VAT.*

THANH NẸP NHÔM / EDGE PROFILE

Thanh nẹp nhôm AluSplash / AluSplash Edge profile

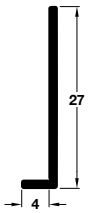

> Bao gồm băng keo 2 mặt để lắp đặt / With double sided tape for installation
> Chất liệu: nhôm anod / Anodised aluminium

Chiều dài Length	Mã số Art. No.	Giá* (Đ) Price* (VND)
4.100 mm	564.53.798	**360.000**

Thanh nẹp nhôm Alusplash / AluSplash upstand profile

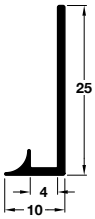

> Bao gồm băng keo 2 mặt để lắp đặt / With double sided tape for installation
> Chất liệu: nhôm anod / Anodised aluminium

Chiều dài Length	Mã số Art. No.	Giá* (Đ) Price* (VND)
4.100 mm	564.53.597	**360.000**

Thanh nẹp nhôm góc ngoài / AluSplash External corner profile

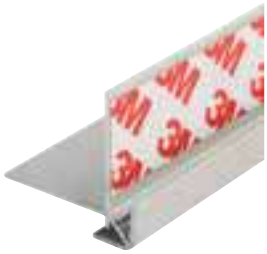

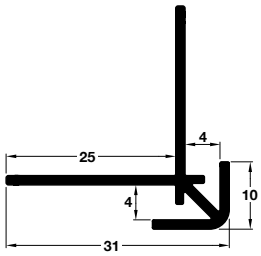

> Bao gồm băng keo 2 mặt để lắp đặt / With double sided tape for installation
> Chất liệu: nhôm anod / Anodised aluminium

Chiều dài Length	Mã số Art. No.	Giá* (Đ) Price* (VND)
4.100 mm	564.53.898	**630.000**

Thanh nẹp nhôm góc trong / AluSplash Internal corner profile

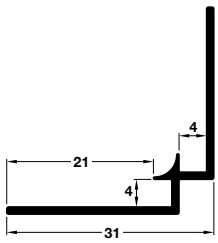

> Bao gồm băng keo 2 mặt để lắp đặt / With double sided tape for installation
> Chất liệu: nhôm anod / Anodised aluminium

Chiều dài Length	Mã số Art. No.	Giá* (Đ) Price* (VND)
4.100 mm	564.53.498	**565.000**

Thanh nhôm nối tấm AluSplash / AluSplash joining profile

> Dùng để nối 2 tấm Alusplash liền mạch / Used to join two Alusplash panels together with a seemless finish
> Chất liệu: nhôm anod / Anodised aluminium

Chiều dài Length	Mã số Art. No.	Giá* (Đ) Price* (VND)
4.100 mm	564.53.398	**525.000**

We reserve the right to alter specifications without notice. / *Kích thước và màu sắc sản phẩm có thể thay đổi mà không cần báo trước.*
Price is inclusive of 10% VAT. / *Giá đã bao gồm 10% VAT.*

BÍ QUYẾT CHỌN MUA PHỤ KIỆN TREO TƯỜNG

HOW TO CHOOSE YOUR BACKSPLASH ACCESSORIES?

Phụ kiện treo tường là câu trả lời hoàn hảo cho một trong những bài toán thường thấy về lưu trữ trong bếp, đó là làm sao để tận dụng hiệu quả không gian tường dọc theo bếp. Đơn giản trong lắp đặt và đa dạng về thiết kế, các sản phẩm phụ kiện treo tường do Häfele cung cấp giúp bạn lưu trữ hiệu quả các dụng cụ làm bếp, các lọ gia vị v.v cũng như trưng bày những chậu cây xinh xắn.

Backsplash accessories are a perfect solution to one of the most common storage problems in the kitchen: how to make best of its back wall recess. With simple installation and various designs, backsplash accessories provided by Häfele can help you effectively store many of your daily-used things such as utensils and spice jars, and even delightful plant pots.

1. CHIỀU DÀI THANH TREO / PROFILE LENGTH

Tùy theo diện tích không gian và nhu cầu sử dụng, bạn có thể chọn chiều dài thanh treo khác nhau, bao gồm 600 mm, 900 mm và 1200 mm.

Choose a profile length that suits your available space and needs - 600, 900 or 1,200 mmm.

2. THIẾT KẾ PHỤ KIỆN / ACCESSORIES' DESIGN

Hãy chọn thiết kế phụ kiện theo phong cách bếp hoặc sở thích cá nhân: có rãnh mạnh mẽ hay tròn trang nhã.

Depending on your kitchen style or personal preferences, you may want bold-looking grooved accessories or round ones with a seamlessly elegant look.

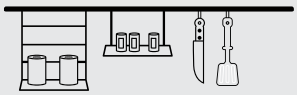

Railing system with a round tube
Hệ thống treo tường với thanh treo dạng tròn

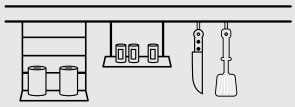

Railing system with a grooved profile
Hệ thống treo tường với thanh treo có rãnh

3. MÀU SẮC PHỤ KIỆN / ACCESSORIES' COLOR

Bề mặt hoàn thiện của các sản phẩm Häfele mang màu sắc trung tính như xám titan, inox và chrome, phù hợp với gần như mọi thiết kế tường bếp và bề mặt bếp, đồng thời cho bạn thoải mái lựa chọn màu yêu thích.

With neutral-colored finishes, including titanium grey, stainless steel, and chrome, our products can work well with most backsplash and countertop designs. So feel free to choose your favorite color.

4. MỤC ĐÍCH SỬ DỤNG / PURPOSES OF USE

Sau khi đã chọn được thanh treo vừa ý, bạn hãy cân nhắc xem mình sẽ cần treo những vật gì để lựa chọn các giá kệ thích hợp như kệ để dao, giá treo màng bọc thực phẩm, kệ gia vị hoặc giá treo dụng cụ.

Once you have chosen the right profile, think about what to hang along your backsplash so you can find suitable shelves a knife holder, a roll holder for food wrappers, a spice rack, or a cutlery holder.

PHỤ KIỆN TRỌN BỘ / ALL READY SETS

Bộ LINERO MOSAIQ Maxi 1,2m
Maxi Railing system titanium grey 1,2m

Art.No.: 521.02.570 **10.395.000 Đ**

Bộ LINERO MOSAIQ Midi 0,9 m
Midi Railing system titanium grey 0,9 m

Art.No.: 521.02.571 **7.029.000 Đ**

Bộ LINERO MOSAIQ Mini 0,6 m
Mini Railing system titanium grey 0,6 m

Art.No.: 521.02.572 **5.038.000 Đ**

We reserve the right to alter specifications without notice. / *Kích thước và màu sắc sản phẩm có thể thay đổi mà không cần báo trước.*
Price is inclusive of 10% VAT. / *Giá đã bao gồm 10% VAT.*

PHỤ KIỆN TÙY CHỌN / DO IT YOURSELF

Thanh nhôm gắn tường
Wall aluminium profile

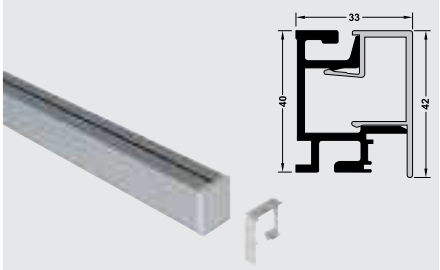

600 mm - Art.No.: 521.00.006 **2.431.000 Đ**
900 mm - Art.No.: 521.00.009 **3.058.000 Đ**
1200 mm - Art.No.: 521.00.012 **3.949.000 Đ**

Kệ đa năng, màu xám
Universal shelf, steel, titanium grey

350W x 110D x 140H mm
Art.No.: 521.01.520 **1.760.000 Đ**
350W x 110D x 300H mm
Art.No.: 521.01.522 **2.222.000 Đ**

Kệ treo có 2 móc
2 hook rail

85W x 44D x 38H mm
Art.No.: 521.01.590 **561.000 Đ**
250W x 44D x 38H mm
Art.No.: 521.01.591 **748.000 Đ**

Kệ đa năng khung kim loại, màu xám
Universal shelf with railing

350W x 110D x 200H mm
Art.No.: 521.01.530 **2.431.000 Đ**

Kệ treo khăn
Towel rail

350W x 77D x 46H mm
Art.No.: 521.01.571 **1.023.000 Đ**

Kệ lắp trên ray
Top-mounted shelf

350W x 107D x 8H mm
Art.No.: 521.02.501 **1.000.000 Đ**

We reserve the right to alter specifications without notice. / *Kích thước và màu sắc sản phẩm có thể thay đổi mà không cần báo trước.*
Price is inclusive of 10% VAT. / *Giá đã bao gồm 10% VAT.*

PHỤ KIỆN TÙY CHỌN / DO IT YOURSELF

Kệ để dao có nam châm
Magnetic knife block

350W x 45D x 200H mm
Art.No.: 521.01.541 **6.193.000 Đ**

Kệ treo giấy cuộn, màu xám
Kitchen roll holder, gray

350W x 155D x 120H mm
Art.No.: 521.01.510 **1.782.000 Đ**

Kệ treo cuộn nylon và màng nhôm
Foil and cling film Dispenser

350W x 110D x 300H mm
Art.No.: 521.01.511 **5.214.000 Đ**

Hộp đựng dụng cụ bằng nhựa
Container / herbpot

135W x 135D x 156H mm
Art.No.: 521.01.750 **825.000 Đ**

Keo dán cho thanh treo tường
PowerMaxx adhesive for profile

Art.No.: 521.00.999 **671.000 Đ**

We reserve the right to alter specifications without notice. / *Kích thước và màu sắc sản phẩm có thể thay đổi mà không cần báo trước.*
Price is inclusive of 10% VAT. / *Giá đã bao gồm 10% VAT.*

PHỤ KIỆN TRỌN BỘ / ALL READY SETS

Bộ phụ kiện nhà bếp treo tường A
Kitchen railing set A

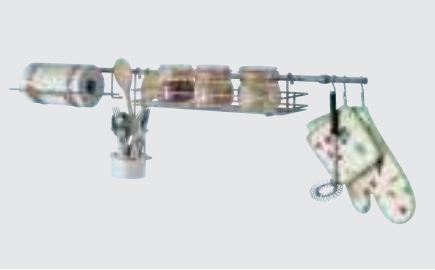

1 m
Art.No.: 522.48.205 **2.090.000 Đ**

Bộ phụ kiện nhà bếp treo tường B
Kitchen railing set B

1.5 m
Art.No.: 522.48.201 **2.739.000 Đ**

Bộ phụ kiện nhà bếp treo tường C
Kitchen chef railing set C

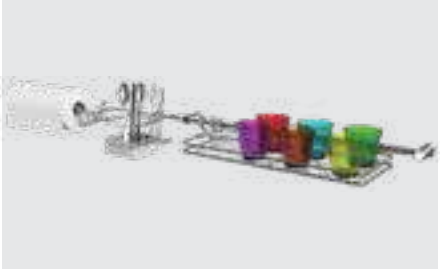

1.3 m
Art.No.: 522.48.207 **2.849.000 Đ**

We reserve the right to alter specifications without notice. / *Kích thước và màu sắc sản phẩm có thể thay đổi mà không cần báo trước.*
Price is inclusive of 10% VAT. / *Giá đã bao gồm 10% VAT.*

LOOX

CHIẾU SÁNG TRONG BẾP - NHỮNG LƯU Ý QUAN TRỌNG

KITCHEN LIGHTING - DOS & DON'TS

Dù bạn theo đuổi phong cách nội thất như thế nào, những bí quyết về sắp xếp chiếu sáng sau đây sẽ giúp bạn có được một gian bếp sáng sủa và ấm cúng.

Whatever the style of your home is, the below tips for lighting will help you create a well-lit and inviting kitchen.

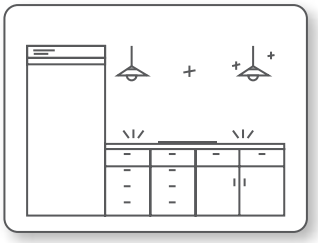

Đừng quên lắp đèn ngay phía trên và dọc theo bề mặt bếp để có đủ ánh sáng nấu nướng.

Don't forget to install lights right above and along the countertop so you have enough lighting for cooking.

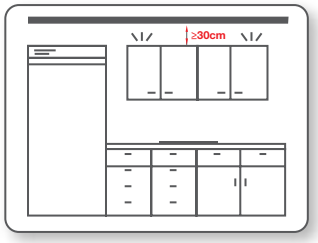

Nếu tủ cách trần hơn 30 cm, bạn cần lắp đèn phía trên tủ để đảm bảo hiệu quả chiếu sáng.

If you have more than 30 cm between the cabinet and the ceiling, do install lights above the cabinet to guarantee the effectiveness of lighting.

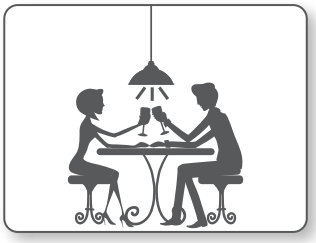

Đèn nên có chức năng điều chỉnh độ sáng tối để tăng thêm không khí cho bếp vào những dịp đặc biệt như một buổi tối lãng mạn.

Do choose lights with dimmers so you can change the mood of your kitchen on special occasions like a romantic dinner.

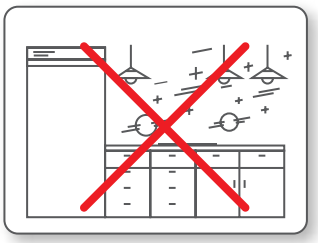

Không lắp nhiều đèn hơn cần thiết để tránh ảnh hưởng đến không khí ấm cúng của bếp.

Don't overdo lighting in your kitchen or its welcoming ambience will be disturbed.

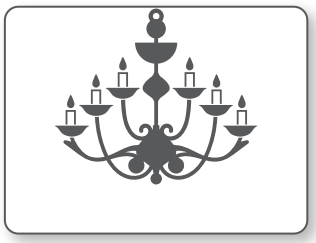

Để bếp thêm phong cách, hãy sử dụng đèn mang tính điểm nhấn cho không gian như đèn treo và đèn chùm lắp phía trên đảo bếp.

To add more style to your kitchen, use lights to create visual impact such as pendant lights and chandeliers above the island.

VÌ SAO NÊN CHỌN MUA ĐÈN LED LOOX CỦA HÄFELE?

WHY CHOOSE HÄFELE'S LOOX LEDS?

Tuổi thọ cao, lên đến hơn 40,000 giờ
Long lifespan, up to more than 40,000 hours

Tiết kiệm năng lượng, sản sinh ít nhiệt lượng
Saving energy, producing less heat

Hệ thống cảm biến, phụ kiện đi kèm phong phú đáp ứng được mọi nhu cầu của khách hàng
A variety of sensor systems and accessories to meet every demand

Hệ thống được mô đun hóa nên đơn giản trong lắp đặt, chỉ cần cắm điện và sử dụng ngay
The system is modulated, making it easy to install plug and play.

GIẢI PHÁP CHIẾU SÁNG LOOX* / LOOX LIGHTING SOLUTIONS

Bộ đèn Loox 2025, nắp chụp tròn
Loox LEDs 2025, round housing

Màu trắng ấm / Warm white 3000 K

Bộ 3 đèn / Set of 3 833.71.406 **1.771.000 Đ**

Bộ 5 đèn / Set of 5 833.71.407 **2.475.000 Đ**

Màu trắng lạnh / Cool white 4000 K

Bộ 3 đèn / Set of 3 833.71.410 **1.771.000 Đ**

Bộ 5 đèn / Set of 5 833.71.411 **2.475.000 Đ**

Bộ đèn Loox 2025, nắp chụp vuông
Loox LEDs 2025, square housing

Màu trắng ấm / Warm white 3000 K

Bộ 3 đèn / Set of 3 833.71.408 **1.771.000 Đ**

Bộ 5 đèn / Set of 5 833.71.409 **2.475.000 Đ**

Màu trắng lạnh / Cool white 4000 K

Bộ 3 đèn / Set of 3 833.71.412 **1.771.000 Đ**

Bộ 5 đèn / Set of 5 833.71.413 **2.475.000 Đ**

Bộ đèn Loox 3023
Loox LEDs 3023

Màu trắng ấm / Warm white 3000 K

Bộ 3 đèn / Set of 3 833.71.429 **1.639.000 Đ**

Màu trắng lạnh / Cool white 4000 K

Bộ 3 đèn / Set of 3 833.71.430 **1.639.000 Đ**

* Please refer to our lighting guide in our Furniture Fittings brochure. Vui lòng xem hướng dẫn về đèn trong ấn phẩm Phụ kiện nội thất của chúng tôi.

We reserve the right to alter specifications without notice. / *Kích thước và màu sắc sản phẩm có thể thay đổi mà không cần báo trước.*
Price is inclusive of 10% VAT. / *Giá đã bao gồm 10% VAT.*

LINH HOẠT. DỄ DÀNG. ĐÁNG T

FLEXIBLE. EASY. RELIABLE. LOOX.

ĐÈN TỦ
CABINET LIGHTING

THIẾT BỊ CẦN CÓ / REQUIRED COMPONENTS

- ☐ Đèn LED 3001
- ☐ Nguồn điện 24 V
- ☐ Cảm biến chuyển động

- ☐ LED 3001
- ☐ Driver 24 V
- ☐ Motion sensor

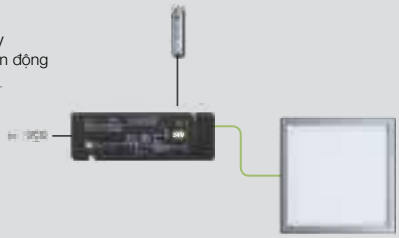

ĐÈN LEN CHÂN
PLINTH LIGHTING

THIẾT BỊ CẦN CÓ / REQUIRED COMPONENTS

- ☐ Đèn LED 2043
- ☐ Nguồn điện 12 V
- ☐ Cảm biến chuyển động

- ☐ LED 2043
- ☐ Driver 12 V
- ☐ Motion sensor

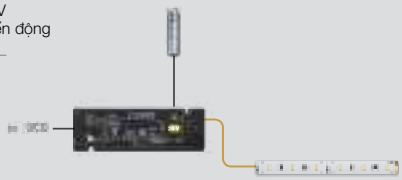

CÔNG TẮC CẢM BIẾN
SENSOR SWITCH

CÔNG TẮC CHỈNH SÁNG LẮP NỔI
DIMMER SURFACE MOUNTED SWITCH

CÔNG TẮC NHẤN
PUSH SWITCH

HỘP ĐA CÔNG TẮC
MULTI SWITCH BOX

NGUỒN ĐIỆN
DRIVER

BỘ CẤP NGUỒN
POWER SUPPLY

HỘP
BLE B

ỨNG DỤNG CHO HỘP BLE
APP FOR BLE BOX

ĐIỀU KHIỂN TỪ XA
REMOTE CONTROL

THIẾT BỊ ĐIỀU KHIỂN
CONTROLS

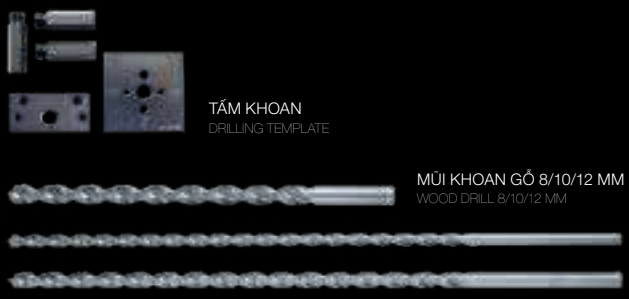

TẤM KHOAN
DRILLING TEMPLATE

MŨI KHOAN GỖ 8/10/12 MM
WOOD DRILL 8/10/12 MM

DẠNG CỤ HỖ TRỢ LẮP ĐẶT
PROCESSING AIDS

ĐẦU CHUYỂN ĐỔI 24 V
CONVERTER 24 V

BỘ CHUYỂN Đ
MIXER

TIN CẬY.

ĐÈN LÀM VIỆC
WORK LIGHT.

THIẾT BỊ CẦN CÓ / REQUIRED COMPONENTS

- ☐ Đèn LED 2026
  - Mô-đun đèn
  - Nắp che lắp âm
  - Dây nối đèn LED hệ mô-đun
- ☐ Nguồn điện 12 V
- ☐ Công tắc điều chỉnh sáng tối

- ☐ LED 2026
  - Light module
  - Recess mounted housing
  - Modular lead
- ☐ Driver 12 V
- ☐ Dimmer
  Surface mounted switch

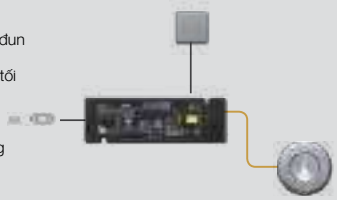

ĐÈN CHIẾU SÁNG BỀ MẶT
SURFACE-DIRECTED LIGHTING

THIẾT BỊ CẦN CÓ / REQUIRED COMPONENTS

- ☐ Đèn LED 3015
- ☐ Thanh tản nhiệt
- ☐ Nguồn điện 24 V
- ☐ Công tắc bật/tắt
- ☐ Dây dẫn kết nối

- ☐ LED 3015
- ☐ Cooling strip
- ☐ Driver 24 V
- ☐ Rocker switch
- ☐ Interconnecting leads

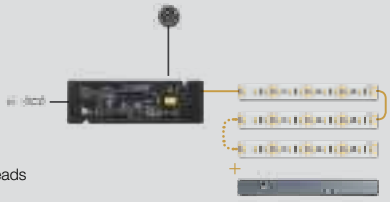

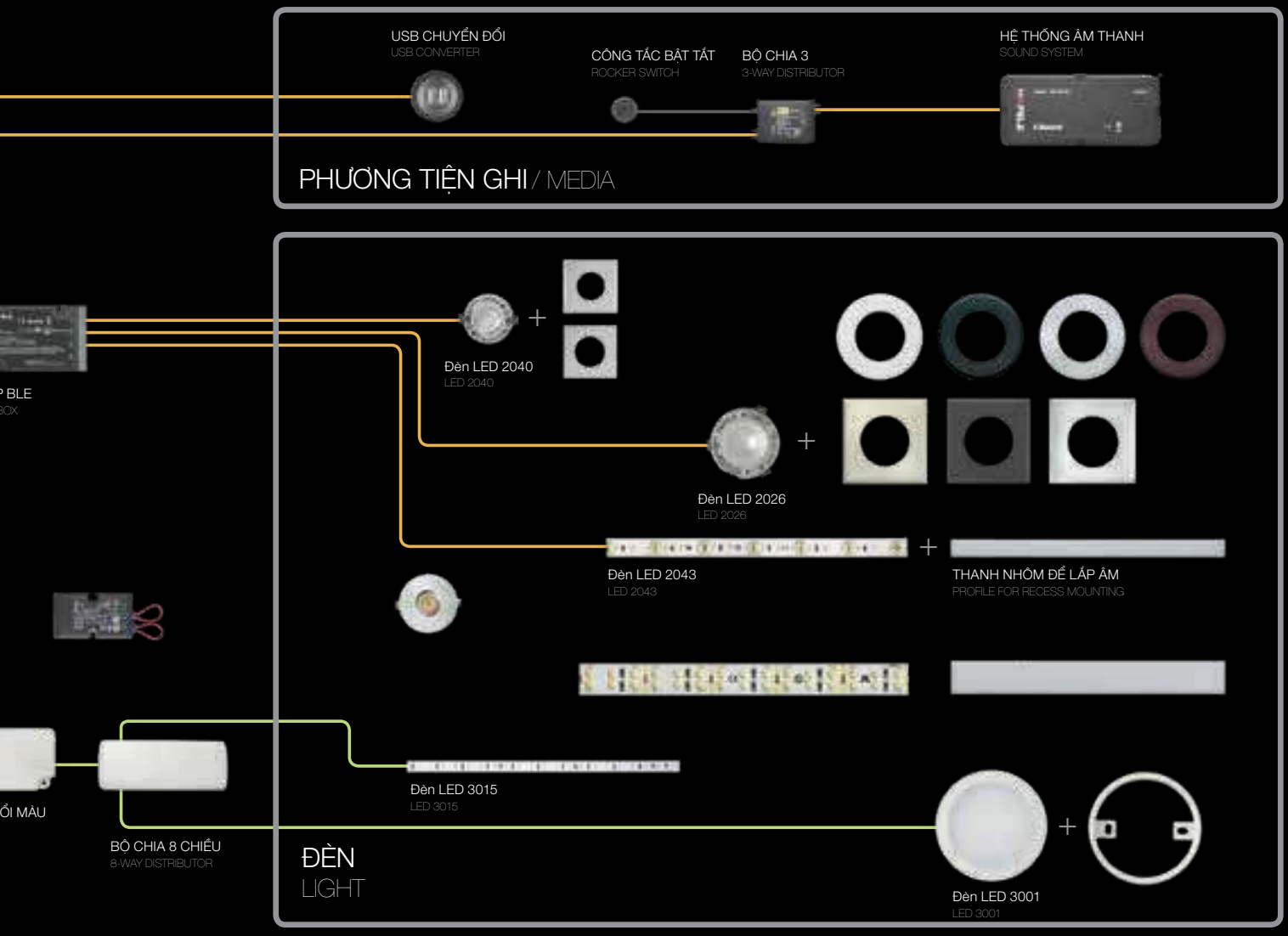

PHỤ KIỆN / ACCESSORIES

Khay kim loại
Steel tray

431 x 375 x 12.5 mm

Art.No.: 567.25.930 **590.000 Đ**

Rây kim loại
Steel colander

316 x 178 x 90.5 mm

Art.No.: 567.25.910 **490.000 Đ**

Rây kim loại
Steel colander

374 x 231 x 90.5 mm

Art.No.: 567.25.911 **690.000 Đ**

Rổ đựng bát đĩa bằng kim loại
Steel crockery basket

345 x 153 mm

Art.No.: 567.25.920 **590.000 Đ**

Rổ đựng bát đĩa bằng kim loại
Steel crockery basket

396 x 341 x 135 mm

Art.No.: 567.25.921 **690.000 Đ**

Thớt gỗ cho chậu Blanco 8S/9
Wooden chopping board for Blanco 8S/9

260 x 530mm

Art.No.: 565.69.927 **2.490.000 Đ**

We reserve the right to alter specifications without notice. / *Kích thước và màu sắc sản phẩm có thể thay đổi mà không cần báo trước.*
Price is inclusive of 10% VAT. / *Giá đã bao gồm 10% VAT.*

PHỤ KIỆN / ACCESSORIES

Siphon ngăn mùi có ống nối dẻo
Odour trap with flexible hose

Plastic / Nhựa

Art.No.: 565.69.911 **290.000 Đ**

Bộ xả cho chậu Blanco 8S/9
Outlet set for Blanco 8S/9

Plastic / Nhựa

Art.No.: 532.90.255 **1.390.000 Đ**

Nắp đậy lỗ chậu rửa bằng nhựa Häfele
Häfele - Plastic cover cap

Ø45mm

Art.No.: 567.25.990 **190.000 Đ**

Dung dịch đánh bóng chậu
Blanco Polish tube

Art.No.: 532.90.262 **490.000 Đ**

Dung dịch vệ sinh chậu Blanco
Blanco CeraCare for Grantec sink

Art.No.: 532.90.263 **690.000 Đ**

Dung dịch vệ sinh vòi Blanco
Blancoantikalk tap cleaning solution

Art.No.: 532.90.328 **190.000 Đ**

We reserve the right to alter specifications without notice. / *Kích thước và màu sắc sản phẩm có thể thay đổi mà không cần báo trước.*
Price is inclusive of 10% VAT. / *Giá đã bao gồm 10% VAT.*

DỊCH VỤ LẮP ĐẶT

INSTALLATION SERVICES

LẮP ĐẶT VÀ HƯỚNG DẪN LẮP ĐẶT, SỬ DỤNG

INSTALLATION AND GUIDE FOR INSTALLATION & USE

Art.No.: **999.11.330**

Phạm vi áp dụng: Các sản phẩm chậu và vòi bếp được phân phối bởi Häfele Việt Nam
Scope of application: All kitchen sinks and taps distributed by Häfele Vietnam

VUI LÒNG GỌI HOTLINE MIỄN PHÍ: 1800 1797 ĐỂ ĐƯỢC LẮP ĐẶT SẢN PHẨM.

FOR INSTALLATION INQUIRY, PLEASE CALL OUR HOTLINE (TOLL-FREE): 1800 1797

BIỂU PHÍ DỊCH VỤ LẮP ĐẶT

INSTALLATION SERVICE FEES

Sản phẩm Product	Lắp đặt Installation	Tháo máy Dismantle	Phạm vi công việc Scope of work
	VNĐ/ lần/ sản phẩm VND/time/product		
> Chậu (lắp nổi) Sinks (top-mount)	**300.000**	**150.000**	> Kiểm tra, đo kích thước mặt đá Check & measure the countertop > Kết nối chậu vào mặt đá Install the sink onto the countertop > Dán sillicon Apply silicone glue > Kết nối hệ thống siphon, ống xả nước của chậu Install siphons & drain pipe > Kiểm tra đường ống thoát nước của chậu Check the sink's drain pipe > Vệ sinh bề mặt Clean the sink's surface
> Vòi Taps	**150.000**	**100.000**	> Kiểm tra nguồn cấp nước Check water supply > Kết nối vòi vào chậu hoặc mặt đá Install the tap onto the sink or the countertop > Kết nối nguồn nước vào vòi Connect the tap with water supply > Kiểm tra rò rỉ Check for leaks > Hướng dẫn sử dụng, bàn giao sản phẩm Instruct customers to use the product & hand it over

Price is exclusive of 10% VAT. / *Giá không bao gồm 10% VAT.*

Các khu vực sau sẽ áp dụng phí lắp đặt tiêu chuẩn:
The aforementioned (standard) installation service fee is applied to the following areas:

> Miền Bắc: Hà Nội, Hưng Yên (Eco-park, Phố Nối, TT Yên Mỹ), Bắc Ninh (TX Từ Sơn, TP Bắc Ninh), Vĩnh Phúc (TP Vĩnh Yên, TX Phúc Yên)
> Miền Trung: Quảng Trị, Huế, Đà Nẵng, Quảng Nam, Nha Trang, Buôn Ma Thuột
> Miền Nam: TP.HCM, Đồng Nai, Bình Dương, Vũng Tàu, Cần Thơ

> Northern region: Ha Noi, Hung Yen (Eco-park, Pho Noi, Yen My Town), Bac Ninh (Tu Son Commune, Bac Ninh City), Vinh Phuc (Vinh Yen City, Phuc Yen town)
> Central region: Quang Tri, Hue, Da Nang, Quang Nam, Nha Trang, Buon Ma Thuot
> Southern region: HCMC, Dong Nai, Binh Duong, Vung Tau, Can Tho

Các khu vực khác / Other areas:

> Phí lắp đặt tiêu chuẩn + **800,000 VND/kỹ thuật viên/ngày** + phí đi lại (nếu có) + phí khách sạn (nếu có)

> Standard installation service fee + **800,000 VND/person/day** + travel expenses (if any) + accommodation fees (if any)

ĐIỀU KIỆN LẮP ĐẶT
INSTALLATION CONDITIONS

Vui lòng tham khảo tài liệu kèm theo sản phẩm để chuẩn bị các vật tư lắp đặt đúng yêu cầu
Please refer to the product's user manuals to prepare the right materials for installation

Sản phẩm / Products	Khách hàng cung cấp / Provided by customer
> Chậu / Vòi Sinks / taps	> Mặt đá đã cắt đúng kích thước Countertop cut to the right dimension > Phụ kiện kết nối, chuyển đổi (nếu cần) Supply adapter (if needed)

Price is exclusive of 10% VAT. / *Giá không bao gồm 10% VAT.*

SỬA CHỮA & LINH KIỆN

REPAIRS & SPARE-PART

REPAIRS - Art.No.: **999.11.346** **SPARE-PART -** Art.No.: **999.11.323**

Đối với các sản phẩm không thuộc phạm vi bảo hành, trong trường hợp cần sửa chữa, Khách hàng sẽ phải thanh toán toàn bộ chi phí phát sinh gồm:

- Khu vực thuộc phạm vi quy định của Häfele: Phí dịch vụ (công sửa chữa) + Phí linh kiện, vật tư
- Khu vực không thuộc phạm vi quy định của Häfele: Phí dịch vụ (công sửa chữa) + Phí linh kiện, vật tư + 800,000VND/kỹ thuật viên/ngày + phí đi lại (nếu có) + phí khách sạn (nếu có)

Khách hàng sẽ được thông báo về tất cả chi phí liên quan trước khi Häfele thực hiện dịch vụ.

Trường hợp kiểm tra, sửa chữa nhỏ trong khu vực quy định của Häfele, phí dịch vụ sẽ là 300.000 đồng/sản phẩm/lần (chưa bao gồm thuế VAT) đối với các sản phẩm không thuộc phạm vi bảo hành.

For products not under warranty, in the event of repairs, customer will incur all the costs, including:

- Within Häfele's covered areas: Service fees + spare part and material costs
- Outside Häfele's covered areas: Service fees + spare part and material costs + 800,000 VND/technician/day + travel expenses (if any) and accommodation fees (if any)

Customer will be notified of the total cost in advance.

For products not under warranty, in the event of minor repairs or inspections, customers within Häfele's covered areas will pay a service fee of VND 300,000/time (excl. 10% VAT).

Price is exclusive of 10% VAT. / *Giá không bao gồm 10% VAT.*

ĐIỀU KIỆN BẢO HÀNH

WARRANTY CONDITIONS

CHẬU VÀ VÒI / SINKS AND TAPS

Häfele cam kết bảo hành cho các lỗi về vật liệu và chất lượng của sản phẩm trong điều kiện sử dụng bình thường tại gia đình. Thời hạn bảo hành:
Häfele offers a warranty (since the date of purchase) for all defects in material and workmanship on condition that the product is used in a residence. Warranty period:

5 YEARS

Chậu: 05 năm (kể từ ngày mua hàng từ Hafele)
Sinks: 05-year (since the date of purchase from Häfele)

2 YEARS

Vòi: 02 năm (kể từ ngày mua hàng từ Hafele)
Taps: 02-year (since the date of purchase from Häfele)

Chúng tôi sẽ thay thế miễn phí cho khách hàng 01 sản phẩm tương đương, không bao gồm phí vận chuyển và công lắp đặt. Chúng tôi sẽ chỉ chấp nhận thay thế cho khách hàng trong trường hợp sản phẩm đã được lắp đặt đúng theo hướng dẫn được cung cấp, được sử dụng và bảo quản như khuyến cáo, không bị hư hỏng do sử dụng sai, lạm dụng hoặc do sơ suất. Trong trường hợp có yêu cầu bảo hành, khách hàng sẽ được yêu cầu cung cấp hóa đơn mua hàng (từ Häfele hoặc từ đại lý được ủy quyền của Hafele) và phiếu bảo hành kèm theo sản phẩm.

Häfele shall give customer an equivalent replacement for free (transportation and installation costs excluded), provided that the product has been installed in accordance with Häfele's installation guide, used and cleaned as recommended by Häfele, and not been damaged by any abuse, misuse or negligence. In the event of making a warranty claim, customer will be required to present a sales receipt (issued by Häfele or an authorized dealer of Häfele) as the proof of purchase and an enclosed warranty card.

Các lỗi sản phẩm liên quan đến quá trình sản xuất được bảo hành (khách hàng phải kiểm tra hàng khi nhận hàng) như sau:
This warranty covers the following manufacturing defects (customers are required to check the product upon receipt):

- Vết nứt trên bề mặt do nhiệt gây ra
- Màu sắc bề mặt không đồng nhất
- Các khuyết tật trên bề mặt
- Bọt khí trên bề mặt

- Thermal cracks
- Inconsistent surface color
- Surface blemishes
- Bubbles

Chúng tôi sẽ không chấp nhận bảo hành trong các trường hợp sau đây
This warranty is not applicable in the following cases:

> Lắp đặt không đúng cách hoặc sản phẩm đã bị thay đổi so với ban đầu.
> Lỗ khoan không đúng.
> Các lỗi cắt và khắc do quá trình lắp đặt.
> Lạm dụng hoặc sử dụng sai (các hư hỏng do vật nặng rơi vào bồn hoặc đặt nồi chảo nóng quá 280°C vào chậu rửa).
> Các vết xước do cọ sát với miếng chùi rửa, mài mòn, chất tẩy rửa hoặc các vật sắc nhọn khác.
> Sử dụng không đúng hướng dẫn như tiếp xúc với hóa chất ăn mòn.
> Bề mặt bị ăn mòn, gỉ sét trong quá trình sử dụng.
> Các hư hỏng không phải do lỗi sản xuất.
> Các hư hỏng trong quá trình vận chuyển.
> Khách hàng mua bán, kinh doanh sản phẩm (đối với khách hàng là cá nhân, tổ chức không phải là đại lý do Häfele ủy quyền).

> The product has not been installed properly or has been modified.
> Holes have not been drilled properly.
> Cuts and nicks have been caused by installation.
> The product has been abused or misused (i.e. being hit with heavy objects or exposed to cookware hot more than 280°C).
> Scratches have been caused by scrubbing the product with a steel wool, an abrasive pad, or any sharp object and bleaching agents.
> The product has not been used in accordance with Häfele's instruction such as being exposed to corrosive substances.
> Surface has rusted or corroded during use.
> Defects have not been caused by manufacturing faults.
> Damage has happened during shipping or freight.
> The product has been used for commercial purposes (in case customer is not a trader or dealer authorized by Häfele).

Bảo hành này không bao gồm việc bồi hoàn đối với bất kỳ thiệt hại nào mang tính gián tiếp, ngẫu nhiên, đặc biệt hoặc tất yếu có liên quan đến sản phẩm vì bất kỳ lý do nào. Bảo hành chỉ áp dụng đối với khách hàng mua và sử dụng sản phẩm trực tiếp.
Häfele có quyền kiểm tra bất kỳ sản phẩm nào trước khi thay thế.
Tất cả các phụ tùng, linh kiện hoặc sản phẩm bị lỗi, hư hỏng hoặc khiếm khuyết và được thay thế theo điều khoản bảo hành này sẽ trở thành tài sản của Häfele.

This warranty does not cover the recovery of any indirect, incidental, special or consequential damage in any way related to the product. This warranty is extended only to the original consumer purchaser of the product.
Häfele reserves the right to inspect any product prior to replacement. All failed or defective parts, accessories or products replaced according to this warranty shall be the property of Häfele.

Để được hỗ trợ bảo hành, khách hàng cần cung cấp đầy đủ các thông tin như sau:
To obtain a service under this warranty, customer must send a written notification to Häfele with the following information:

> Ngày mua hàng và ngày lắp đặt
> Hóa đơn mua hàng và phiếu bảo hành
> Mô tả lỗi và tình trạng của sản phẩm
> Mã số hoặc tên sản phẩm

> Date of purchase and installation
> Sales receipt and warranty card
> Description of defects and faults
> The product's article number or name

Một số lưu ý trong việc lắp đặt và bảo quản chậu rửa chén
Notes about sink installation and maintenance:

> Sản phẩm nên được lắp đặt trong giai đoạn cuối của quá trình thi công.
> Nếu cần thiết phải lắp đặt sản phẩm trong quá trình thi công, cần có các biện pháp che chắn, bao bọc sản phẩm để bảo vệ bề mặt sản phẩm.
> Vệ sinh chậu rửa sau mỗi lần sử dụng với nước nóng, chất tẩy rửa có chứa xà phòng (không pha chế) và vải mềm. Các vết bẩn thông thường sẽ dễ dàng được lau sạch bằng phương pháp này.
> Các vết bẩn do thức ăn hoặc các chất lỏng dễ vấy bẩn (trà, cà phê, nước trái cây…) cần được loại bỏ ngay bằng cách sử dụng nước thật nóng, chất tẩy rửa và vải mềm.
> Các vết bẩn khó tẩy rửa như mực, dầu hoặc sơn cần phải được làm sạch ngay bằng cách dùng vải mềm đã thấm cồn công nghiệp.
> Tuyệt đối không sử dụng bột và kem tẩy rửa có tính ăn mòn hoặc hóa chất nguy hiểm.
> Trong quá trình sử dụng, sẽ có lớp vôi tích tụ trong bồn rửa, nhất là ở đáy bồn. Lớp vôi này sẽ dần dần dày lên và dễ vấy bẩn lên đồ vật khác. Bạn có thể dễ dàng loại bỏ lớp vôi này hai lần một tuần theo quy trình sau:
  - Cho nước và giấm không pha (hoặc sản phẩm chuyên dụng để loại lớp vôi) vào đầy đáy bồn và để yên trong vài giờ đồng hồ.
  - Dùng mặt cứng miếng xốp (bọt biển) để chà mạnh đến khi lớp vôi và những vết bẩn khác bị loại bỏ.
  - Rửa sạch với nước.

> The product should be installed during the final stage of construction.
> If the product must be installed during the final stage of construction, shielding measures must be applied to protect its surface.
> Clean the sink after every use with hot water, a plain soapy detergent, and a soft cloth. Common stains shall be removed immediately.
> Common stains caused by foods or liquids which cause stains easily (tea, coffee, juice etc.) must be removed immediately by using very hot water, a cleaning product, and a soft cloth.
> Difficult stains such as ink, oil, or paint must be removed immediately by using a cloth dampened in denatured alcohol.
> Abrasive cleaning powders, creams or dangerous substances must not be used.
> During use, there will be lime buildup, especially at the bottom of the sink, which will become thicker if left uncared. This layer of lime buildup is very porous and easily stains. By following a certain procedure you can remove easily any buildup twice a week:
  - Cover the bottom of the sink with water and plain vinegar (or a lime buildup remover) and let it soak for a few hours.
  - Scrub the affected part with the hard side of a sponge until the lime, dirt and stains are removed.
  - Rinse it thoroughly with water.

PHỤ KIỆN TREO TƯỜNG / BACKSPLASH ACCESSORIES

Sửa chữa hoặc thay thế phụ tùng, linh kiện miễn phí nếu khách hàng đáp ứng đầy đủ các điều kiện sau:
Repair or replacement of parts or accessories shall be free of charge on condition that:

- Sản phẩm còn trong thời hạn bảo hành.
- Sản phẩm được sử dụng đúng mục đích, công năng và theo hướng dẫn của nhà sản xuất.
- Những hư hỏng, lỗi của sản phẩm được kết luận là do hư hỏng hoặc lỗi của phụ tùng, linh kiện hoặc do lỗi nhà sản xuất.
- Xuất trình hóa đơn mua hàng hoặc biên bản giao hàng (được cung cấp bởi Häfele hoặc đại lý được ủy quyền của Häfele) khi có yêu cầu bảo hành.

- The product's warranty period is still valid.
- The product has been used properly and in accordance with the manufacturer's instruction.
- The product's failures and defects are deemed to have been caused by the failures or defects of parts, accessories, or the manufacturer's faults.
- Customer presents a purchase invoice or delivery note issued by Häfele or Häfele's authorized dealer when making a warranty claim.

Đổi sản phẩm mới tương tự cho khách hàng cho các trường hợp sau:
Defective product shall be replaced with a new equivalent on condition that:

- Không sửa chữa được hoặc không khắc phục được lỗi của sản phẩm. Thời gian để sửa chữa, khắc phục quá lâu so với quy định.
- Đã thực hiện bảo hành nhiều lần (cho cùng một lỗi) trong thời hạn bảo hành mà vẫn không khắc phục được lỗi. Việc xác định số lần bảo hành đã thực hiện làm căn cứ đổi sản phẩm mới tương tự sẽ được Häfele xem xét và toàn quyền quyết định trong từng trường hợp cụ thể.

- It is impossible to repair or remedy the product's failures. Repair time is much longer than regulated.
- Under-warranty repairs have been done many times for the same failure without fixing it. Häfele shall consider and determine at its discretion and on a case-by-case basis how many failed repairs the product needs to get before being replaced with a new equivalent.

Các hình thức đổi sản phẩm mới:
New equivalents:

Đổi sản phẩm cùng loại và có tính năng tương tự hoặc đổi sản phẩm cùng loại nhưng có tính năng cao cấp hơn. Tùy theo tình hình thực tế, các bên sẽ thỏa thuận về giá trị còn lại của sản phẩm hư hỏng bị thay thế để làm căn cứ đổi sản phẩm mới tương tự theo điều khoản này. Theo đó, các bên sẽ thống nhất số tiền chênh lệch giữa giá của sản phẩm mới thay thế và sản phẩm lỗi bị thay thế mà một bên cần thanh toán lại cho bên kia tại thời điểm đổi sản phẩm.

A defective product can be replaced with a new product of the same model and features, or one of the same model but more advanced features. Depending on the situation, the parties shall agree upon the remaining value of the defective product as a basis for replacement under this clause. Accordingly, the parties shall agree upon the difference between the price of the substitute and the defective product that one party shall pay to the other party at the time of product exchange.

Tất cả các phụ tùng, linh kiện hoặc sản phẩm bị lỗi, hư hỏng hoặc khiếm khuyết và được thay thế theo điều khoản bảo hành này sẽ trở thành tài sản của Häfele.

All failed or defective parts, accessories, or products replaced according to this warranty article shall be the property of Häfele.

Các trường hợp không thuộc phạm vi bảo hành
This warranty shall not be applicable in the following cases

> Các hư hỏng không phải do lỗi sản xuất.
> Các hư hỏng do vận chuyển, lắp đặt không theo hướng dẫn của nhà sản xuất.
> Khách hàng cất giữ sản phẩm không đúng yêu cầu, tự ý thay đổi cấu trúc sản phẩm đồng bộ.
> Các hư hỏng bề mặt do thi công, bảo quản sản phẩm không đúng, như để sản phẩm tiếp xúc trực tiếp với hóa chất, bụi bẩn, môi trường với độ ẩm cao v.v
> Bề mặt bị ăn mòn trong quá trình sử dụng, hoặc bị rỉ sét đối với các thành phần thép xi mạ.
> Sử dụng vượt quá tải trọng và thông số cho phép của sản phẩm.
> Các thiệt hại do sản phẩm bị lỗi gây ra.
> Các sản phẩm trưng bày và tương tự.
> Sản phẩm không được sử dụng phù hợp với mục đích.
> Thiệt hại bất khả kháng do thiên tai như lũ lụt, hỏa hoạn v.v

> Defects not caused by manufacturing faults.
> Defects caused by improper transportation and installation.
> Improper storing of the product and the arbitrary change of the product's structure synchronization.
> Damage to the surface caused by construction and improper care of the product such as being exposed to substances, dirt, and high humidity.
> Surface has corroded or rusted (for stainless steel parts) during use
> Abuse of the product with excessive loads.
> Damage caused by the product's defects.
> Exhibited products and the like.
> Wrong or improper use of the product.
> Damage caused by natural disasters such as floods and fires.

Một số lưu ý trong việc lắp đặt và bảo quản
Notes about installation and maintenance

> Đa số các sản phẩm sẽ được lắp đặt trong giai đoạn cuối của quá trình thi công.
> Nếu phải lắp đặt sản phẩm trong quá trình đang thi công, cần có biện pháp che chắn bao bọc sản phẩm cẩn thận.
> Không để bụi bẩn, bột đá, bột trét tường v.v rơi vào bên trong hoặc trên bề mặt của sản phẩm.
> Không để sản phẩm tiếp xúc với các hóa chất ăn mòn như xăng, chất tẩy rửa mạnh, có nồng độ Clo cao, dung môi aceton, axit, benzene v.v.
> Hóa chất được khuyến nghị để làm sạch bề mặt và bảo quản sản phẩm là RP7, WD40, Autosol với vải mềm và khô.

> Most sinks and taps are installed during the final stage of construction.
> If the product must be installed during construction, it needs to be carefully shielded.
> Do not let dirt, lime, and wall plaster get into or on the surface of the product.
> Do not expose the product to corrosives such as gasoline, strong detergents with high content of chlorine, acetone solvent, acid, and benzene.
> Substances recommended for cleaning and preserving the product are RP7, WD40, and Autosol together with a dry and soft cloth.

BỀ MẶT BẾP / COUNTERTOPS

CAESARSTONE CAM KẾT RẰNG TẤT CẢ SẢN PHẨM BỀ MẶT ĐÁ THẠCH ANH SẼ KHÔNG BỊ LỖI DO TỪ PHÍA NHÀ SẢN XUẤT TRONG THỜI HẠN 10 NĂM KỂ TỪ NGÀY LẮP ĐẶT SẢN PHẨM.

CAESARSTONE WARRANTS THAT ALL ITS QUARTZ SURFACES WILL REMAIN FREE FROM MANUFACTURING DEFECTS FOR 10 YEARS SINCE THE DATE OF INSTALLATION OF THE PRODUCT.

Những trường hợp dưới đây sẽ không được bảo hành:
This warranty shall not be applicable in the following cases:

> Lỗi hoặc hư hỏng của sản phẩm có nguyên nhân từ thao tác không phải do kỹ thuật viên được đào tạo thực hiện.
> Lỗi hoặc hư hỏng của sản phẩm liên quan đến quá trình gia công, lắp đặt và thao tác của nhân công.
> Lỗi hoặc hư hỏng của sản phẩm có nguyên nhân từ việc sản phẩm được sử dụng ngoài trời hoặc tiếp xúc trực tiếp với bức xạ tia cực tím UV, hóa chất, lửa hoặc nhiệt độ cao.
> Lỗi hoặc hư hỏng của sản phẩm có nguyên nhân từ việc sản phẩm không được vệ sinh theo đúng Hướng dẫn Chăm sóc và Bảo quản của Caesarstone.
> Lỗi hoặc hư hỏng của sản phẩm có nguyên nhân từ việc sử dụng không đúng cách hoặc sai mục đích.
> Lỗi hoặc hư hỏng của sản phẩm có nguyên nhân từ việc đặt trực tiếp các vật nóng, bao gồm nhưng không giới hạn bởi, các chảo nóng, các chảo chiên bằng điện hoặc khay lò nướng trên sản phẩm.
> Lỗi hoặc hư hỏng của sản phẩm có nguyên nhân từ việc sử dụng các chế phẩm tẩy rửa công nghiệp (có chứa dẫn xuất trichloroethane hoặc methyl cloride như chất tẩy sơn) hoặc các chất tẩy rửa có nồng độ kiềm / pH cao.
> Những bất thường tồn tại trên sản phẩm trước khi gia công và lắp đặt hoàn chỉnh. Đây sẽ là trách nhiệm của bên gia công.
> Sự khác nhau về vân đá thạch anh tự nhiên bên trong hoặc trên bề mặt của tấm đá do các vân này xuất hiện trong quá trình gia công và do đặc trưng của vật liệu.
> Các vết nứt trên thành phẩm không phải do lỗi của vật liệu, mà do các lực bên ngoài tác động lên tấm đá sau khi lắp đặt. Nguyên nhân phổ biến là do thao tác gia cố hoặc dịch chuyển, đặt quá tải trên bề mặt như đứng hoặc ngồi lên. Yếu tố nhiệt độ cũng có khả năng gây ra các vết nứt. Bất kỳ vết nứt nào phát sinh trong quá trình cắt lỗ để đặt chậu rửa, bếp hoặc cắt góc hình chữ L cũng sẽ không được nhà sản xuất bảo hành vì tất cả đều không phải do lỗi của vật liệu.
> Các vết nứt mẻ trên bề mặt không phải là lỗi vật liệu mà thường là do tác động lực lên cạnh của bề mặt gia công, do đó cũng không được nhà sản xuất bảo hành.
> Các điều khoản bảo hành chỉ được áp dụng cho khách hàng ban đầu và không có giá trị chuyển nhượng cho các chủ sở hữu tiếp theo.
> Sản phẩm bị di dời khỏi vị trí lắp đặt ban đầu.
> Sản phẩm không được gia công bởi một nhà chế tác có giấy chứng nhận chuyên môn.

> Any defect or damage arising from work done by untrained technicians
> Any defect or damage caused by fabrication, installation, and workmanship.
> Any defect or damage caused by outdoor use or exposure to UV radiation, chemicals, fire or heat.
> Any defect or damage caused by failure to take care of the product in accordance with Caesarstone's Care and Maintenance Guide
> Any defect or damage caused by the wrong or improper use of the product.
> Any defect or damage caused by exposing the product to hot things, including but not limited to, hot pans, electric frying pans, and oven trays.
> Any defect or damage caused by the use of industrial cleaning agents containing trichloroethane or methyl chloride such as paint removers, or containing high levels of alkaline or pH.
> Any irregularity existing before fabrication and installation; it will be a fabrication issue.
> Any variation within or on the natural quartz surface of the product since the variations are inherent in the material or manufacturing process.
> Any crack not caused by the material's faults but external impacts on the product after installation, most likely in the event of reinforcing or moving the product and putting excessive loads on the product such as standing or sitting on it. Heat may also result in a crack. Any crack resulted from a sink cut-out, cooktop cut-out, or "L-shaped" cut-out is also not covered under this warranty, since they are not caused by the material's faults.
> Any chip not caused by the material's faults but external impacts on the edges of the benchtop.
> Any subsequent owner of the product; this warranty is not transferrable.
> The product moved from its original place of installation.
> The product not fabricated by a qualified and licensed stonemanson.

Quy định khác
Other regulations

> Vui lòng sử dụng bộ chế phẩm vệ sinh Ceasarstone và tuân thủ các hướng dẫn bảo trì.
> Thời gian yêu cầu bồi thường: trong vòng hai mươi tám (28) ngày sau khi phát sinh vấn đề dẫn đến yêu cầu bồi thường.

> Please use Ceasarstone's care kit and follow the care and maintenance guide.
> A warranty claim must be filed within twenty eight (28) days since the occurance of the event leading to the claim.

CHÚ THÍCH KÝ HIỆU

TECHNICAL FUNCTIONS

Lắp nổi trên mặt bàn
Installation from above

Lắp âm dưới mặt bàn
Undermount

Lắp đặt nổi hoặc âm
Inset and undermount installation

Bảo hành
Warranty

Kháng bụi - Bụi không bám trên bề mặt.
Dirt Repellent - The dirt simply runs off.

An toàn với thực phẩm. Tuyệt đối an toàn cho sức khỏe.
Food Safe. Absolutely safe & healthy.

Với lớp mạ chrome nhiều lớp, công nghệ StarShine giữ bề mặt sản phẩm luôn sáng, bóng và khó bị trầy xước.

With a multilayered chrome coating, StarShine offers a long-lasting surface which maintains products unscathed, bright and clean.

Lớp phủ nhẵn bóng giúp dễ dàng vệ sinh, ngăn ngừa sự hình thành của vi khuẩn và cặn bã.

The full and smooth glazed surface makes it easier for cleaning and prevent the formation of germs and deposits.

Vòi nóng/ lạnh

Hot / vold water tap

Vòi lạnh

Cold water tap

Freight item
Đặt hàng riêng

Quick select with article & page number.

Chọn nhanh với mã số và số trang.

521.00.006	105
521.00.009	105
521.00.012	105
521.00.999	106
521.01.510	106
521.01.511	106
521.01.520	105
521.01.522	105
521.01.530	105
521.01.541	106
521.01.571	105
521.01.590	105
521.01.591	105
521.01.750	106
521.02.501	105
521.02.570	104
521.02.571	104
521.02.572	104
522.48.201	107
522.48.205	107
522.48.207	107
532.90.255	115
532.90.262	115
532.90.263	115
532.90.328	115
562.59.901	89
562.59.906	89
562.59.907	88
562.59.909	88
562.59.910	88
562.59.914	88
562.59.917	89
562.59.920	89
562.59.921	89
562.59.923	88
562.65.046	93
562.65.056	93
562.65.066	93
564.53.102	98
564.53.112	98
564.53.122	99
564.53.142	99
564.53.172	98
564.53.182	99
564.53.192	98
564.53.398	100
564.53.498	100
564.53.597	100
564.53.798	100
564.53.898	100
565.68.250	62
565.68.350	58
565.68.650	58
565.68.950	58
565.69.014	50
565.69.014	50
565.69.927	114
565.76.359	17
565.76.659	17
565.76.959	17
565.86.271	39
565.86.281	31
565.86.331	51
565.86.341	41
565.86.351	37
565.86.361	31
565.86.371	43
565.86.381	40
565.86.391	32
567.20.387	47
567.20.397	49
567.23.020	38
567.23.040	34
567.23.050	34
567.23.083	52
567.23.093	42
567.25.910	114
567.25.911	114
567.25.920	114
567.25.921	114
567.25.930	114
567.25.990	115
567.68.349	20
567.68.649	20
567.68.949	20
569.04.240	68
569.07.300	60
569.07.600	60
569.07.900	60
569.15.201	63
569.15.211	74
570.27.140	46
570.27.149	46
570.27.150	48
570.27.159	48
570.27.160	33
570.27.169	33
570.27.170	33
570.27.179	33
570.27.180	35
570.27.189	35
570.27.190	50
570.27.199	50
570.27.200	30
570.27.209	30
570.27.210	36
570.27.210	36
570.27.219	36
570.35.330	24
570.35.340	12
570.35.340	16
570.35.360	19
570.35.370	18
570.35.380	22
570.35.430	24
570.35.460	19
570.35.470	18
570.35.480	22
570.35.530	24
570.35.560	19
570.35.570	18
570.35.580	22
570.36.300	21
570.36.350	23
570.36.400	21
570.36.450	23
570.36.500	21
570.36.550	23
570.50.270	75
570.50.280	72
570.50.290	65
570.51.000	71
570.51.010	69
570.51.020	70
570.51.030	67
570.51.040	66
570.51.050	79
570.51.060	78
570.51.070	77
570.51.280	64
570.51.290	73
570.51.380	59
570.51.390	61
570.51.480	59
570.51.490	61
570.51.580	59
570.51.590	61
570.52.281	81
757.60.200	93
757.60.201	93
757.60.202	93
833.71.406	111
833.71.407	111
833.71.408	111
833.71.409	111
833.71.410	111
833.71.411	111
833.71.412	111
833.71.413	111
833.71.429	111
833.71.430	111
999.11.323	118
999.11.330	116
999.11.346	118

www.bepdepnhavui.vn

VIỆC BẾP NHẸ NHÀNG, NGẬP TRÀN CẢM HỨNG

Từ dịch vụ thiết kế và thi công bếp chuyên nghiệp, những thiết bị nấu nướng và phụ kiện lưu trữ thông minh chuẩn chất lượng Châu Âu, đến những bài viết cùng video tràn đầy cảm hứng về nấu ăn và xu hướng nội thất bếp mới nhất… Tất cả bạn đều có thể tìm thấy tại trang web **www.bepdepnhavui.vn**, *sẵn sàng mang đến cho bạn một gian bếp cá tính và hiệu quả. Nấu nướng, lưu trữ và dọn dẹp nay thật dễ dàng cùng Häfele!*

BẾP NHÀ & MÓN PHỐ MỖI MÓN ĂN LÀ 1 CÂU CHUYỆN

Đằng sau mỗi món ăn trứ danh quen thuộc trên đường phố ta ngang qua mỗi ngày là một câu chuyện đầy cảm hứng về cuộc đời của những người đầu bếp tài hoa. Hafele hân hạnh giới thiệu chuỗi phim tài liệu ngắn về câu chuyện giàu cảm xúc của những món ăn lâu đời và danh tiếng như Vịt quay Thanh Xuân (Sài Gòn), Hủ tíu Sa Đéc, Phở Thìn Lò Đúc (Hà Nội), Bún chả Hà Nội v.v.

SẢN PHẨM

Häfele biết bạn cần gì ở bếp và mỗi sản phẩm đều được phát triển từ những hiểu biết sâu sắc ấy. Những bộ sưu tập thiết bị bếp mới nhất, những sản phẩm & giải pháp thông minh và độc đáo cho bếp - từ nấu nướng, lưu trữ, dọn rửa, đến chiếu sáng, cùng các chương trình ưu đãi nóng & hấp dẫn của Hafele Việt Nam hứa hẹn sẽ là những gợi ý tuyệt vời cho gian bếp của bạn.

Ý TƯỞNG CHO TRÁI TIM CỦA NGÔI NHÀ BẠN

Gian bếp lý tưởng là nơi mà từng chi tiết nhỏ được thiết kế phù hợp với nhu cầu, thói quen, và phong cách nấu nướng của bạn. Hãy bắt đầu với những thiết kế bếp phong phú, đẹp tinh tế, được hình thành bởi vật liệu cao cấp và trang bị sản phẩm hiện đại, để khơi nguồn cảm hứng cho bạn biến gian bếp trong mơ thành hiện thực.

HÄFELE
Official Regional Partner

HÄFELE
www.hafelehome.com.vn

Häfele VN LLC.
Lầu 3, Tòa nhà Ree
Số 9 Đường Đoàn Văn Bơ,
Quận 4, TP. Hồ Chí Minh
Phone: (+84 28) 39 113 113
Email: info@hafele.com.vn

TÜVRheinland CERTIFIED
Management System
ISO 9001:2015
www.tuv.com
ID 9105061177

206.317.1102 - April 2019