ARCA

JAPAN

BeauLet®

SMART TOILET

BeauLet®

Từ năm 2011, ARCA đã cống hiến cho việc nghiên cứu và chế tạo bàn cầu, nhằm tạo ra bàn cầu thông minh công nghệ Nhật Bản với hy vọng mang đến cho người tiêu dùng sản phẩm mới có tính nhân văn cao.

DÒNG TIÊU CHUẨN
Làm nóng tức thì

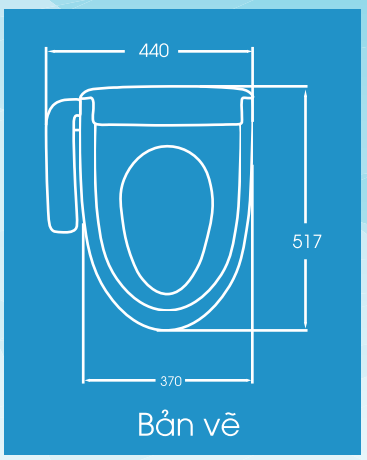

Bản vẽ

YM-01-EN
Chức năng

Rửa mông

Rửa phụ nữ

Rửa trẻ em

Mát-xa

Điều chỉnh vòi rửa

Điều chỉnh áp lực nước

Điều chỉnh nước ấm

Làm ấm bệ ngồi

Điều chỉnh nhiệt độ bệ ngồi

Sấy khô

Đóng mở nhẹ nhàng

Tự động rửa vòi

One-touch Tháo lắp nhanh gọn

Cảm ứng hồng ngoại

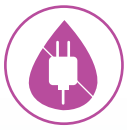
Chống rò rỉ điện

Tự động tiết kiệm điện

THAM SỐ	Kích thước	517*440*114mm
	Trọng lượng	4,5kg
	Dây nguồn	1,5m
	Chế độ	làm nóng tức thì
	Nhiệt độ bệ	33℃~39℃
	Điều chỉnh nhiệt	4 cấp độ
	Áp suất nước	0.05Mpa~ 0.75Mpa
	Nhiệt độ nước	33℃~39℃
	Khoảng cách thanh cố định	130mm~ 210mm
	Nhiệt độ sấy	32℃~62℃

PHỤ KIỆN ĐI KÈM	Bộ lọc ngoài	Loại bỏ tạp chất trong nước mà mắt thường không nhìn thấy
	Van chữ T	Chia nguồn nước thành 2 nguồn, 1 vào bể nước , 1 vào BeauLet
	Tắc-kê	Cố định vị trí giữa thanh cố định và BeauLet
	Thanh cố định	Điều chỉnh vị trí giữa nắp và bồn cầu
	Ống nước	Dẫn nước từ nguồn vào BeauLet

Thiết kế mỏng gọn

IPHONE 4 cao 115mm
IPHONE 6 cao 138mm

Đa dạng lựa chọn

Màu sắc tùy chọn – Phù hợp sở thích

Điều khiển bổ trợ - Có thể đặt hàng

Độ tương thích cao

Dễ dàng điều chỉnh – Tương thích nhiều kiểu dáng

DÒNG NÂNG CAO
Kiểu dáng thanh lịch

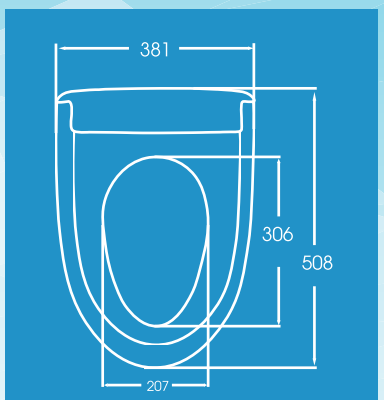

Bản vẽ

KM-01-EN
Chức năng

Rửa mông | Rửa phụ nữ | Mát-xa | Điều chỉnh vòi rửa | Điều chỉnh áp lực nước | Điều chỉnh nước ấm | Làm ấm bệ ngồi | Điều chỉnh nhiệt độ bệ ngồi | Khóa chức năng

Sấy khô | Điều chỉnh nhiệt độ sấy | Đóng mở nhẹ nhàng | Tự động rửa vòi | One-touch Tháo lắp nhanh gọn | Khử mùi | Cảm ứng hồng ngoại | Chống rò rỉ điện | Tự động tiết kiệm điện

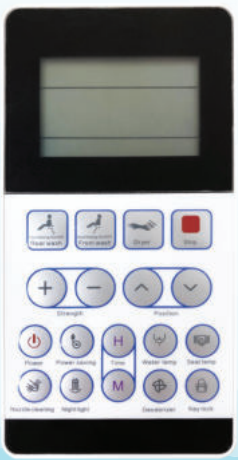

THAM SỐ	
Kích thước	508*381*151mm
Trọng lượng	6kg
Dây nguồn	1,5m
Chế độ	làm nóng tức thì
Nhiệt độ bệ	33℃~39℃
Điều chỉnh nhiệt	4 cấp độ
Áp suất nước	0.06Mpa~ 0.75Mpa
Nhiệt độ nước	33℃~39℃
Điều chỉnh nhiệt	4 cấp độ
Nhiệt độ sấy	32℃~62℃
Điều chỉnh nhiệt	4 cấp độ

PHỤ KIỆN ĐI KÈM	
Bộ lọc ngoài	Loại bỏ tạp chất trong nước mà mắt thường không nhìn thấy
Van chữ T	Chia nguồn nước thành 2 nguồn, 1 vào bể nước , 1 vào BeauLet
Tắc-kê	Cố định vị trí giữa thanh cố định và BeaulLet
Thanh cố định	Điều chỉnh vị trí giữa nắp và bồn cầu
Ống nước	Dẫn nước từ nguồn vào BeaulLet
Cờ-lê	Cố định chắc chắn khi lắp đặt

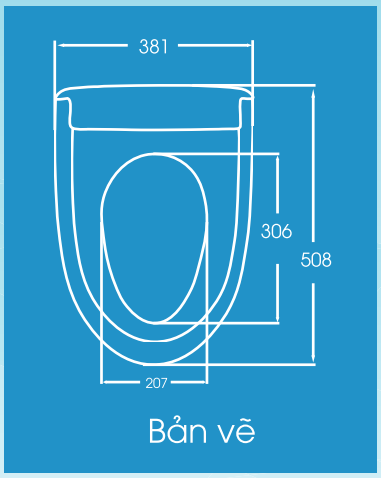

KM-03-EN
Chức năng

Rửa mông | Rửa phụ nữ | Mát-xa | Điều chỉnh vòi rửa | Điều chỉnh áp lực nước | Điều chỉnh nước ấm | Làm ấm bệ ngồi | Điều chỉnh nhiệt độ bệ ngồi | Khóa chức năng

Sấy khô | Điều chỉnh nhiệt độ sấy | Đóng mở nhẹ nhàng | Tự động rửa vòi | One-touch Tháo lắp nhanh gọn | Khử mùi | Cảm ứng hồng ngoại | Chống rò rỉ điện | Tự động tiết kiệm điện

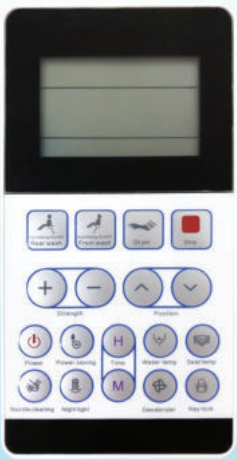

THAM SỐ		PHỤ KIỆN ĐI KÈM	
Kích thước	508*381*151mm	Bộ lọc ngoài	Loại bỏ tạp chất trong nước mà mắt thường không nhìn thấy
Trọng lượng	6kg	Van chữ T	Chia nguồn nước thành 2 nguồn, 1 vào bể nước , 1 vào BeauLet
Dây nguồn	1.5m	Tắc-kê	Cố định vị trí giữa thanh cố định và BeaulLet
Chế độ	làm nóng tức thì	Thanh cố định	Điều chỉnh vị trí giữa nắp và bồn cầu
Nhiệt độ bệ	33℃~39℃	Ống nước	Dẫn nước từ nguồn vào BeaulLet
Điều chỉnh nhiệt	4 cấp độ	Vòi dự phòng	Để thay thế vòi phun
Áp suất nước	0,06Mpa~ 0,75Mpa	Cờ-lê	Cố định chắc chắn khi lắp đặt
Nhiệt độ nước	33℃~39℃		
Điều chỉnh nhiệt	4 cấp độ		
Nhiệt độ sấy	32℃~62℃		
Điều chỉnh nhiệt	4 cấp độ		

DÒNG CAO CẤP
Thiết kế sang trọng

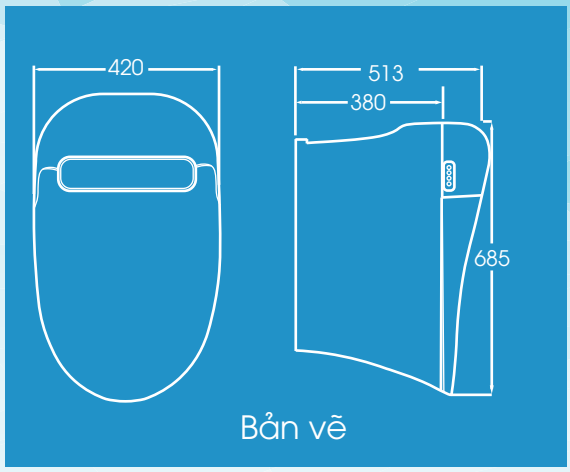

Bản vẽ

KL-01-EN
Chức năng

Rửa mông | Rửa phụ nữ | Mát-xa | Điều chỉnh vòi rửa | Điều chỉnh áp lực nước | Điều chỉnh nước ấm | Làm ấm bệ ngồi | Điều chỉnh nhiệt độ bệ ngồi | Sấy khô | Điều chỉnh vị trí sấy

Màn hình LED | Tự động đóng mở | Tự động rửa vòi | Đèn đêm | Khử mùi | Cảm ứng hồng ngoại | Chống rò rỉ điện | Tự động tiết kiệm điện | Tự động xả | Xả xoáy

THAM SỐ	
Kích thước	685*420*513mm
Tường~Tâm xả	305mm
Dây nguồn	1.5m
Chế độ	làm nóng tức thì
Nhiệt độ bệ	33°C~39°C
Điều chỉnh nhiệt	4 cấp độ
Áp suất nước	0.10Mpa~ 0.75Mpa
Nhiệt độ nước	33°C~39°C
Điều chỉnh nhiệt	4 cấp độ
Nhiệt độ sấy	32°C~62°C
Điều chỉnh nhiệt	4 cấp độ

DỤNG CỤ ĐI KÈM	
Điều khiển	Điều chỉnh vận hành các chức năng của BeauLet
Van chữ T	Chia nguồn nước thành 2 nguồn, 1 vào bể nước , 1 vào BeauLet
Van khóa	Điều chỉnh áp lực nguồn nước đầu vào
Cổ dê	Cố định sàn nhà với bồn cầu để ngăn mùi, nên kết hợp với si măng trắng
Cờ-lê	Cố định chắc chắn khi lắp đặt

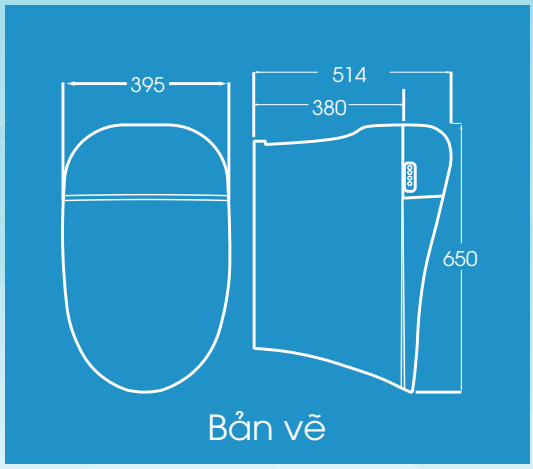

KL-02-EN
Chức năng

THAM SỐ	Kích thước	650*395*514mm
	Tường~Tâm xả	305mm
	Dây nguồn	1.5m
	Chế độ	làm nóng tức thì
	Nhiệt độ bệ	33°C~39°C
	Điều chỉnh nhiệt	4 cấp độ
	Áp suất nước	0.10Mpa~ 0.75Mpa
	Nhiệt độ nước	33°C~39°C
	Điều chỉnh nhiệt	4 cấp độ
	Nhiệt độ sấy	32°C~62°C
	Điều chỉnh nhiệt	4 cấp độ

DỤNG CỤ ĐI KÈM	Điều khiển	Điều chỉnh vận hành các chức năng của BeauLet
	Van chữ T	Chia nguồn nước thành 2 nguồn, 1 vào bể nước , 1 vào BeauLet
	Van khóa	Điều chỉnh áp lực nguồn nước đầu vào
	Cổ dê	Cố định sàn nhà với bồn cầu để ngăn mùi, nên kết hợp với si măng trắng
	Cờ-lê	Cố định chắc chắn khi lắp đặt

THIẾT KẾ

Công nghệ cốt lõi

1 Hệ thống làm nóng tức thì

Làm nóng nước và tách biệt nguồn điện.
Nhiệt độ nguồn nước luôn được đảm bảo.
Hiện tại tất cả các sản phẩm của ARCA đều được tích hợp công nghệ làm nóng nguồn nước trực tiếp.

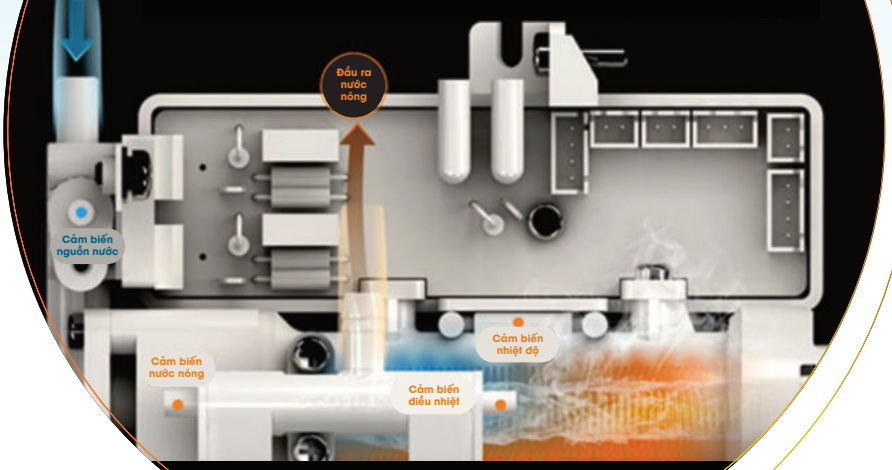

2 Hệ thống chống nước

Màn hình LCD lớn hơn, sử dụng điều khiển thuận tiện, chính xác và an toàn hơn.

3 Hệ thống làm sạch riêng biệt

Rửa sau, rửa phụ nữ dùng đầu vòi rửa khác nhau. Thiết kế nắp vòi che chắn hiệu quả khỏi tác nhân nhiễm khuẩn bên ngoài, tiện cho việc vệ sinh và thay thế.

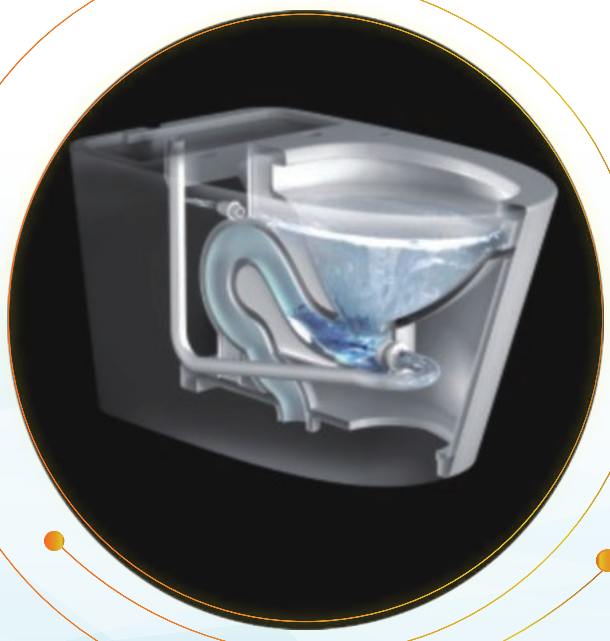

4 Hệ thống xả

Sử dụng công nghệ tráng men hiện đại, chống bám bẩn. Đảm bảo hiệu quả xả nước, tiết kiệm năng lượng và bảo vệ môi trường với lượng nước 5L/lần.

Hệ thống tùy chỉnh
Bệ ngồi, nước, gió sấy có thể điều chỉnh nhiệt độ.
Thân thiện, tiện dụng.

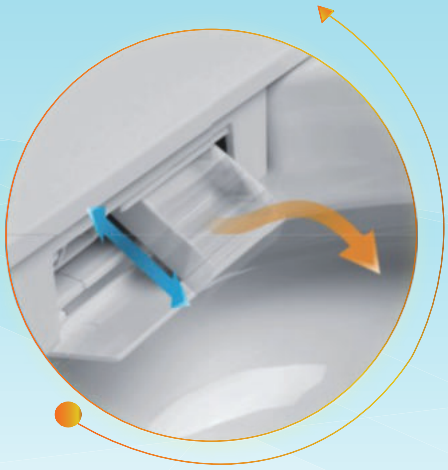

5 Hệ thống an toàn điện

4 lớp bảo vệ chống giật điện
Ngăn cách dòng điện với nước bằng vỏ IPX4.
Chống rò rỉ, phích cắm với bộ ngắt điện tự động phòng trường hợp hở điện.
Điều nhiệt chuẩn, chống bỏng
Lớp bảo vệ chống hiện tượng quá nhiệt.
Cảm biến lưu lượng, dừng sấy trong trường hợp không có nước.

Hệ thống khử mùi
Hệ thống khử mùi thế hệ mới.
Khử mùi kết hợp diệt khuẩn.
Giúp loại bỏ mùi khó chịu.

6 Hệ thống sấy

Chế độ sấy mới, hiện đại hơn với cửa thoát khí, với sự điều chỉnh độ bền của máy sấy, phù hợp hơn với nhu cầu của mọi người.

7 Hệ thống lọc nước

ARCA bảo vệ bạn và cả gia đình

Bộ lọc ngăn ngừa những vi khuẩn gây hại mà mắt thường không thể nhìn thấy được.

Ngoài ra, bộ lọc còn giúp chống lại tình trạng tắc nghẽn vòi rửa.

Vì sức khỏe của bạn và cả gia đình, ARCA khuyên bạn hãy thay bộ lọc **6 tháng** một lần.

Sau 6 tháng

GẮN BỘ LỌC NHƯ THẾ NÀO?

① Gắn 2 đầu ống nước vào các khớp nối
② Siết chặt khớp nối của ống nước với bộ lọc
③ Nối một đầu bộ lọc với van chữ T
④ Nối đầu còn lại của ống nước với thân BeauLet

LẮP ĐẶT
Bản vẽ

BẢN VẼ KĨ THUẬT

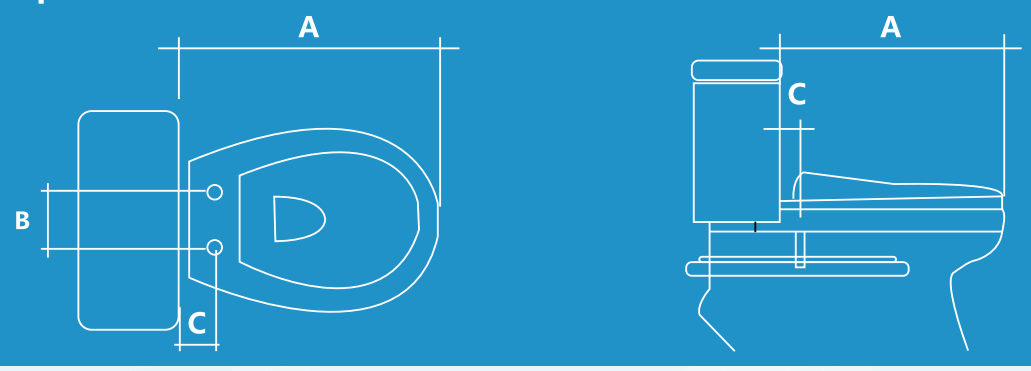

Vui lòng kiểm tra thông số trước khi mua hàng

	Nội dung chi tiết	Size (mm)
A	Khoảng cách từ đầu bình chứa tới đầu bệ ngồi	490≤A≤550
B	Khoảng cách giữa hai lỗ lắp đặt	140~205
C	Khoảng cách giữa lỗ lắp đặt và bình chứa	≥20

! Không sử dụng nguồn nước có tính ăn mòn cao như nước có chứa nhiều tạp chất, nước biển ...
! Áp lực nước sử dụng cho sản phẩm: 0.05~0.75MPa

LẮP ĐẶT
Nguyên khối

BẢN VẼ KĨ THUẬT (Dành cho sản phẩm KL)

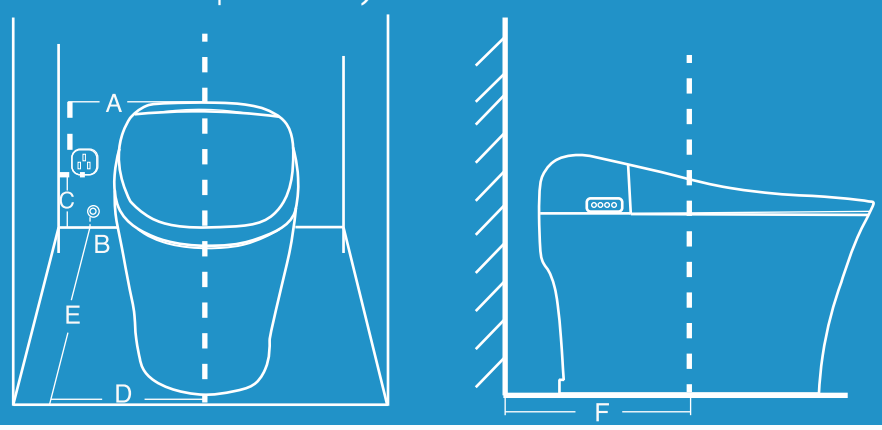

Vui lòng kiểm tra thông số trước khi mua hàng

	Nội dung chi tiết	Size (mm)
A	Khoảng cách từ mép ổ cắm đến đường tâm của bồn	≥350mm
B	Khoảng cách từ van nước so với mặt đất	≥100mm
C	Khoảng cách từ ổ điện so với mặt đất	≥300mm
D	Khoảng cách từ van nước đến đường tâm bồn	≥280mm
E	Khoảng trống đặt tâm bồn cầu phải dài 300mm	
F	Khoảng cách từ tường đến tâm xả của bồn	300mm/400mm

! Không sử dụng nguồn nước có tính ăn mòn cao như nước có chứa nhiều tạp chất, nước biển ...
! Áp lực nước sử dụng cho sản phẩm: 0.05~0.75MPa

BeauLet®
Chức năng

MODEL		YM-01-EN	KM-01-EN KM-03-EN	KL-01-EN	KL-02-EN
Dòng sản phẩm		Dòng tiêu chuẩn	Dòng nâng cao	Dòng cao cấp	
Hình ảnh tham khảo					
Kích thước		517 x 370 x 114mm	508 x 381 x 151mm	685 x 420 x 513mm	650 x 395 x 514mm
Chức năng rửa	Rửa mông	●	●	●	●
	Rửa phụ nữ	●	●	●	●
	Rửa massage	●	●	●	●
	Rửa em bé	●			
Chức năng điều chỉnh	Áp lực nước	●	●	●	●
	Nhiệt độ nước	●	●	●	●
	Vị trí rửa	●	●	●	●
	Vị trí sấy			●	●
	Nhiệt độ bệ ngồi	●	●	●	●
	Nhiệt độ sấy	●	●	●	●
Chức năng nâng cao	Sưởi ấm bệ ngồi	●	●	●	●
	Sấy khô	●	●	●	●
	Khử mùi	●	●	●	●
	Tự rửa vòi rửa	●	●	●	●
	Tiết kiệm điện	●	●	●	●
	Tháo lắp nhanh gọn	●	●		
	Auto đóng mở			●	
	Đèn đêm	●	●	●	●
Khác	Có thể xả khi mất điện			●	●

LẮP ĐẶT
Mẫu YM&KM

Nguyên hộp **BEAULET**

Mở hộp

Phụ kiện đi kèm

①Nắp bàn cầu BEAULET
②Ống dẫn nước
③Khớp nối đôi
④Ốc vít
⑤Bộ lọc

Các bước lắp đặt BEAULET

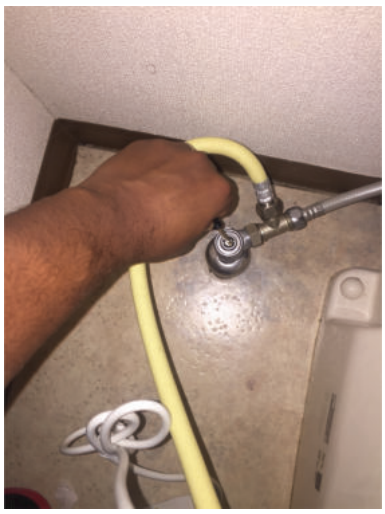

Bước 1:
Khóa nguồn nước.

CHÚ Ý: Xả hết nước còn trong bình chứa.

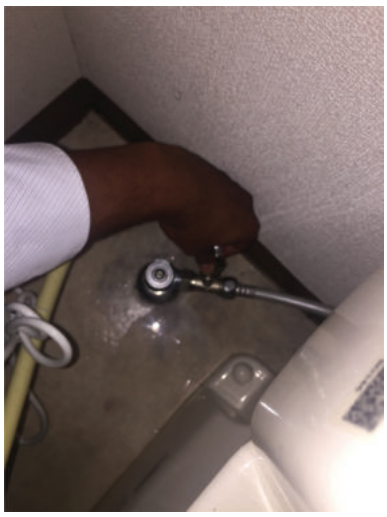

Bước 2: Gắp khớp nối đôi với nguồn nước.

Bước 3: Kiểm tra kích thước BEAULET và tấm cố định.

Bước 4: Gắn ốc vít vào tấm cố định.

Bước 5: Vặn chặt ốc vít.

Bước 6: Đặt BeauLet vào và điều chỉnh cho khớp.
Nếu không vừa vui lòng kiểm tra và điều chỉnh lại ốc vít và tấm cố định

Bước 7: Gắn bộ lọc vào khớp nối đôi.

Bước 8: Gắn ống nước vào bộ lọc

Bước 9: Gắn đầu còn lại của ống nước vào BEAULET.
Mở nước, kiểm tra nước chảy vào BEAULET

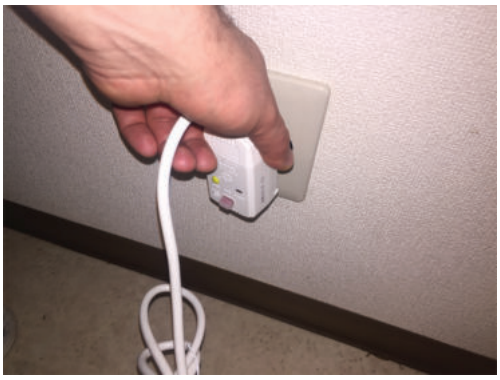

Bước 10: Cắm nguồn

Bước 11: Sau khi cắm điện, kiểm tra đèn trên bảng điều khiển.

Bước 12: Cuối cùng, nắp BEAULET của bạn đã sẵn sàng ...

ARCA

Action Rational Challenge Attractive

ARCA CO., LTD.
ADD: 30 Tekunohiruzu, Taiwa City, Kurokawa District,
Miyagi Prefecture, Japan
TEL: +81-(0)22-725-7396 Fax: +81-(0)22-725-7397
Web: http://www.arca-2011.co.jp
E-mail: toiawase@arca-2011.co.jp

ARCA（Nantong）Electronic Technology Co., Ltd.
ADD: Building NO.5, Jufeng Industrial Park, Nantong Hi-tech
Industrial Development Area, Nantong, Jiangsu Province, China
TEL: +86-(0)513-8602-9550
Web: www.arca-sh.com
E-mail: arca@arca-sh.com

ARCA（Nantong）Electronic Technology Co., Ltd.
(Beijing Branch)
ADD: Room 8121, Building A, Yingte Business Park, West
Qiukeshu Road, Tongzhou District, Beijing, China
TEL: +86-(0)10-5646-6558

Shanghai ARCA Trading Co., Ltd.
ADD: Room 628, Lane 1518, Jinshajiang Road,
Putuo Distric, Shanghai, China
TEL: +86-(0)21-6025-5870

BeauLet ARCA Malaysia SDN BHD
ADD A2-G2-8 Solaris Dutamas, No.1, Jalan Dutamas 1, 50480 KL (Publika)
TEL: +60-32-303-5883

ARCA Vietnam Service Trading Co., Ltd.
ADD: G. Floor, CH3 Apartment, No. 8 Street, CityLand Park Hills,
Ward 10, Go Vap District, Ho Chi Minh City, Vietnam
TEL: +84-(0)28-6287-4187

www.arcavietnam.com.vn
www.arca-2011.co.jp