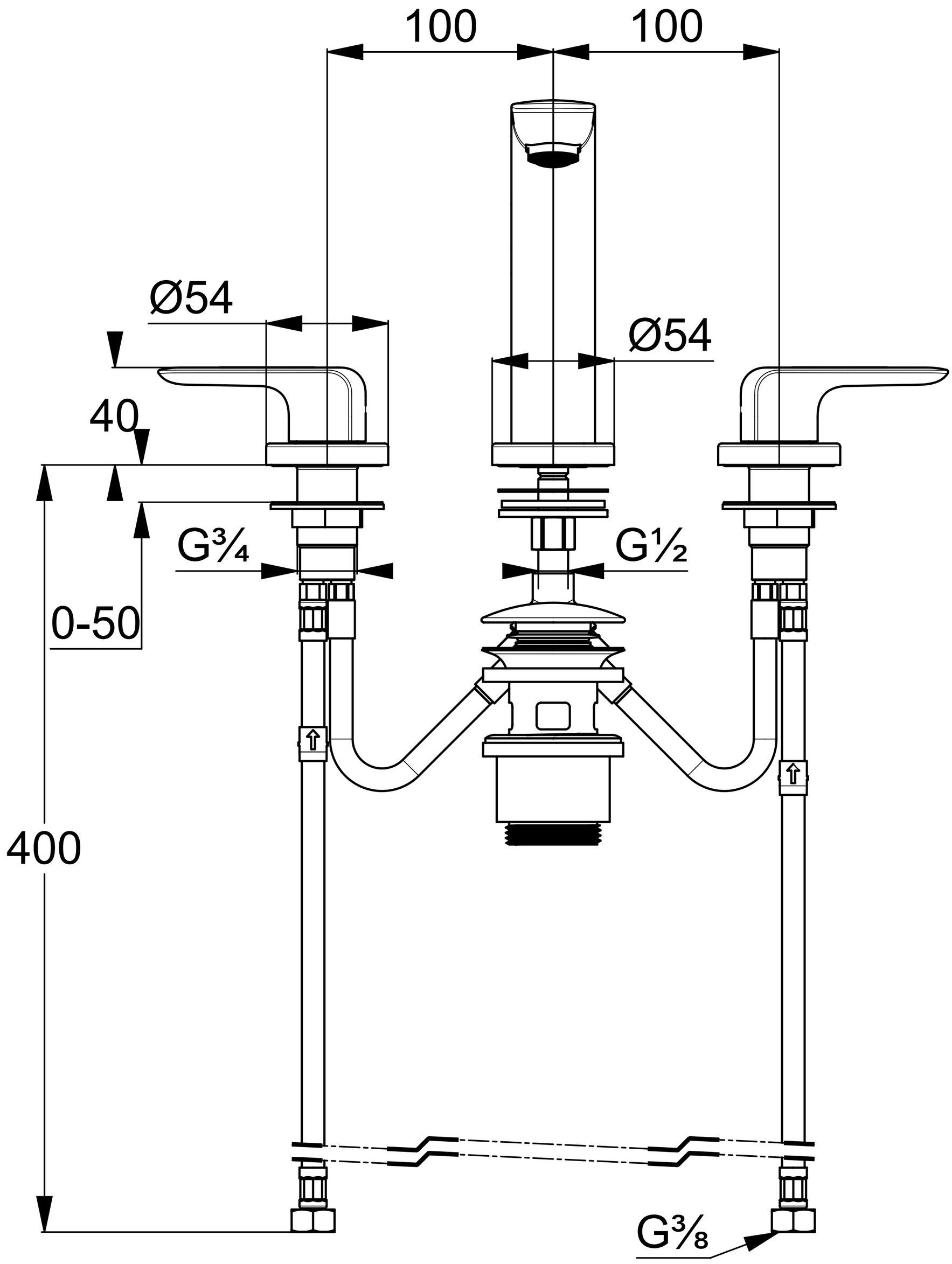
100
100
Ø54
Ø54
40
G¾
G½
0-50
400
G⅜

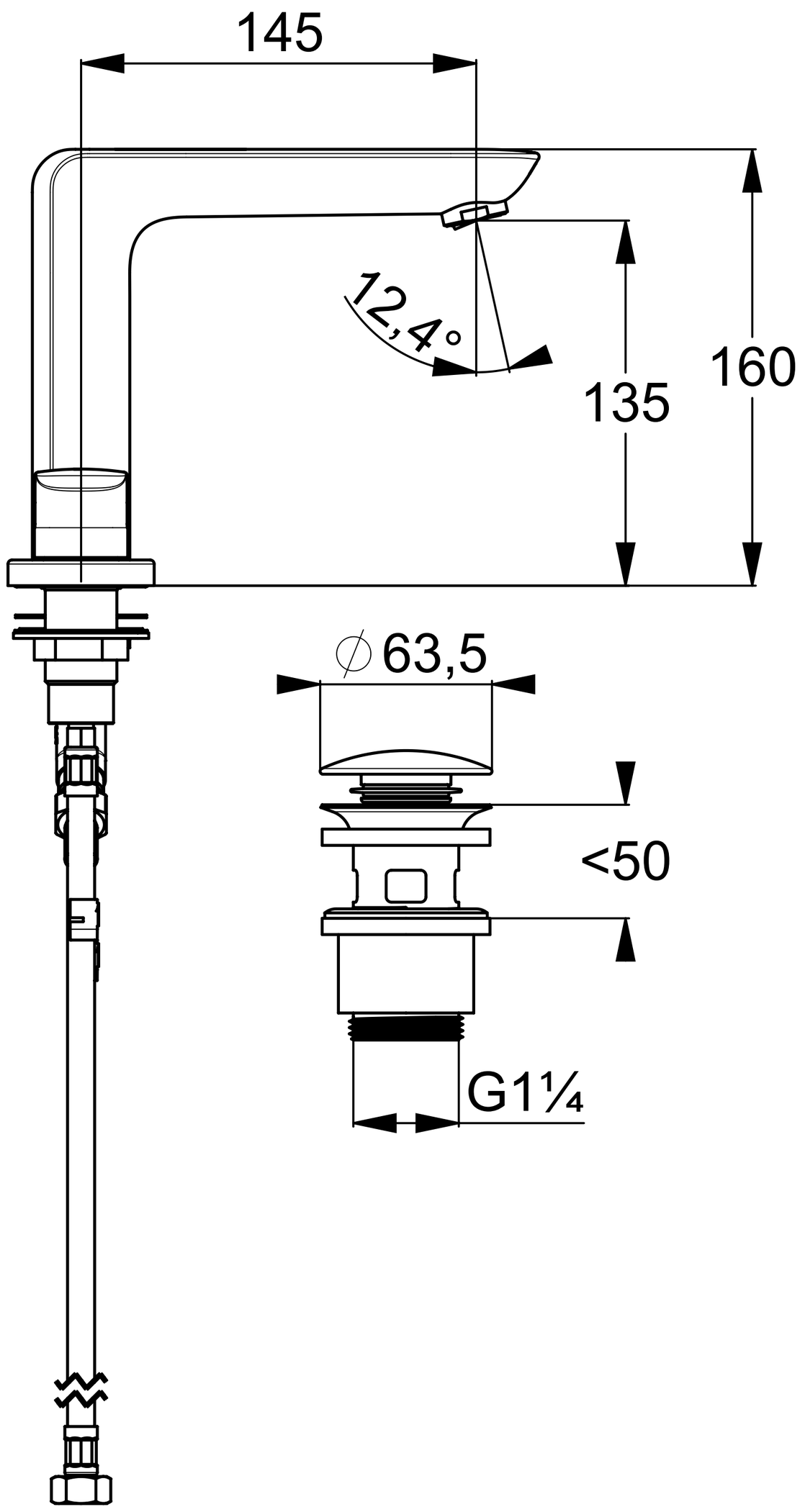
145
12,4°
135
160
∅63,5
<50
G1¼